innovair®

INVERTER™

SPLIT-TYPE ROOM AIR CONDITIONER

Owner's Manual

One-Way Cassette Indoor Unit

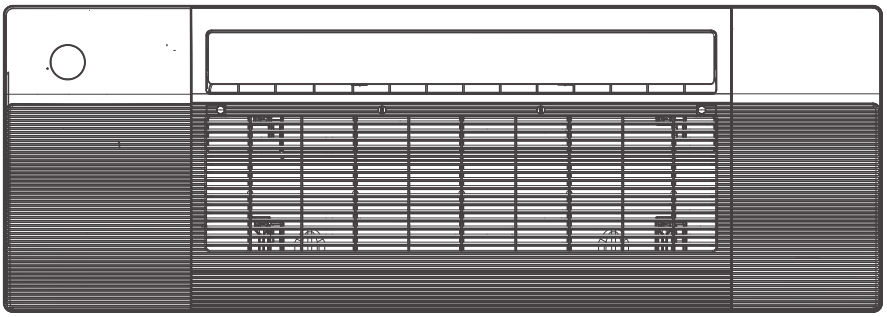

M4

IMPORTANT NOTE:

Read this manual carefully before installing or operating your new air conditioning unit. Make sure to save this manual for future reference.

©2024 Innovair Solutions. All Rights Reserved.

©2024 Innovair Solutions. All Rights Reserved.

CONTENTS

SAFETY PRECAUTIONS 02
UNIT SPECIFICATIONS AND FEATURES 12
OPERATION INSTRUCTIONS 13
CARE AND MAINTENANCE 15
TROUBLESHOOTING 18

NOTE: UPDATES MAY NOT BE REFLECTED IN THE DOCUMENT. FOR UP TO DATE INFORMATION SUCH AS SPECIFICATIONS, MANUALS, AND BULLETINS, PLEASE VISIT **INNOVAIR.COM**

Read this manual

Inside you'll find many helpful hints on how to use and maintain your air conditioner properly. Just a little preventive care on your part can save you a great deal of time and money over the life of your air conditioner. These instructions may not cover every possible condition of use, so common sense and attention to safety is required when installing, operating and maintaining this product.

©2024 Innovair Solutions. All Rights Reserved.

SAFETY PRECAUTIONS

It is really important you read Safety Precautions Before Operation and Installation Incorrect installation due to ignoring instructions can cause serious damage or injury. The seriousness of potential damage or injuries is classified as either a WARNING or CAUTION.

Explanation of Symbols

WARNING

This symbol indicates the possibility of personal injury or loss of life.

CAUTION

This symbol indicates the possibility of property damage or serious consequences.

⚠ WARNING

This appliance is not intended for use by persons(including children) with reduced physical, sensory or mental capabilities, or lack of experience and knowledge, unless they have been given supervision or instruction concerning use of the appliance by a person responsible for their safety. Children should be supervised to ensure that they do not play with the appliance.

⚠ WARNING FOR PRODUCT USE

- Turn off the air conditioner and disconnect the power before performing any cleaning, installation or repairing. Failure to do so can cause electric shock.
- If an abnormal situation arises (like a burning smell), immediately turn off the unit and disconnect the power. Call your dealer for instructions to avoid electric shock, fire or injury.
- Do not insert fingers, rods or other objects into the air inlet or outlet. This may cause injury, since the fan may be rotating at high speeds.
- Do not use flammable sprays such as hair spray, lacquer or paint near the unit. This may cause fire or combustion.
- Do not operate the air conditioner in places near or around combustible gases. Emitted gas may collect around the unit and cause explosion.
- Do not operate your air conditioner in a wet room such as a bathroom or laundry room. Too much exposure to water can cause electrical components to short circuit.
- Do not expose your body directly to cool air for a prolonged period of time.
- Do not allow children to play with the air conditioner. Children must be supervised around the unit at all times.
- If the air conditioner is used together with burners or other heating devices, thoroughly ventilate the room to avoid oxygen deficiency.
- In certain functional environments, such as kitchens, server rooms, etc., the use of specially designed air-conditioning units is highly recommended.

©2024 Innovair Solutions. All Rights Reserved.

⚠ ELECTRICAL WARNINGS

- Only use the specified wire. If the wire is damaged, it must be replaced by the manufacturer, its service agent or similarly qualified persons in order to avoid a hazard.
- The product must be properly grounded at the time of installation, or electric shock may occur.
- For all electrical work, follow all local and national wiring standards, regulations, and the Installation Manual. Connect cables tightly, and clamp them securely to prevent external forces from damaging the terminal. Improper electrical connections can overheat and cause fire, and may also cause shock. All electrical connections must be made according to the Electrical Connection Diagram located on the panels of the indoor and outdoor units.
- All wiring must be properly arranged to ensure that the control board cover can close properly. If the control board cover is not closed properly, it can lead to corrosion and cause the connection points on the terminal to heat up, catch fire, or cause electric shock.
- Disconnection must be incorporated in the fixed wiring in accordance with the wiring rules.
- Do not share the electrical outlet with other appliances. Improper or insufficient power supply can cause fire or electric shock.
- If connecting power to fixed wiring, an all-pole disconnection device which has at least 3mm clearances in all poles, and have a leakage current that may exceed 10mA, the residual current device (RCD) having a rated residual operating current not exceeding 30mA, and disconnection must be incorporated in the fixed wiring in accordance with the wiring rules.

CLEANING AND MAINTENANCE WARNINGS

- Turn off the device and disconnect the power before cleaning. Failure to do so can cause electric shock.
- Do not clean the air conditioner with excessive amounts of water.
- Do not clean the air conditioner with combustible cleaning agents. Combustible cleaning agents can cause fire or deformation.

⚠ CAUTION

- Turn off the air conditioner and disconnect the power if you are not going to use it for a long time.
- Turn off and unplug the unit during storms.
- Make sure that water condensation can drain unhindered from the unit.
- Do not operate the air conditioner with wet hands. This may cause electric shock.
- Do not use device for any other purpose than its intended use.
- Do not climb onto or place objects on top of the outdoor unit.
- Do not allow the air conditioner to operate for long periods of time with doors or windows open, or if the humidity is very high.

⚠ WARNING FOR USING FLAMMABLE REFRIGERANTS

- Do not use means to accelerate the defrosting process or to clean, other than those recommended by the manufacturer.
- The appliance shall be stored in a room without continuously operating ignition sources (for example: open flames, an operating gas appliance or an operating electric heater).
- Do not pierce or burn.
- Be aware that refrigerants may not contain an odour.

©2024 Innovair Solutions. All Rights Reserved.

- LEAK DETECTION SYSTEM installed. Unit must be powered except for service. For the unit with refrigerant sensor, when the refrigerant sensor detects refrigerant leakage, the indoor unit will display a error code and emit a buzzing sound, the compressor of outdoor unit will immediately stop, and the indoor fan will start running. The service life of the refrigerant sensor is 15 years. When the refrigerant sensor malfunctions, the indoor unit will display the error code “FHCC”. The refrigerant sensor can not be repaired and can only be replaced by the manufacture. It shall only be replaced with the sensor specified by the manufacture. (Applicable to the units with refrigerant sensors only)

For R454B refrigerant charge amount and minimum room area:

The machine you purchased may be one of the types in the table below. The indoor and outdoor units are designed to be used together. Please check the machine you purchased. The indoor unit should be installed at least 8.3ft/2.5m above from the floor, the height of the room cannot be less then 7.3ft/2.2m, and the minimum room area of operating or storage should be as specified in the following table:

For the units with refrigerant sensors, when the unit detects a refrigerant leak, the minimum airflow of the indoor unit is as follows:

Model	Indoor unit	Outdoor unit	Indoor Nominal air volume	
9K	MCO09H2BHRA	MOS09H2BM0A	580m³/h	342CFM
		MOS09H2BH0A		
18K	MCO18H2BHRA	MOS18H2BM0A	680m³/h	400CFM
		MOS18H2BH0A		

©2024 Innovair Solutions. All Rights Reserved.

A_{min} [ft²/m²]	h_{inst}[ft/m]				
m_c or m_{REL} [oz/kg]	6.0~7.3/ 1.8~2.2	7.6/2.3	8.3/2.5	8.9/2.7	9.9/3.0
⩽62.6/1.776	12/1.10				
63.4/1.8	60/5.53	57/5.29	53/4.87	49/4.51	44/4.06
70.5/2.0	67/6.15	64/5.88	59/5.41	54/5.01	49/4.51
77.5/2.2	73/6.76	70/6.47	65/5.95	60/5.51	54/4.96
84.6/2.4	80/7.38	76/7.06	70/6.49	65/6.01	59/5.41
91.7/2.6	86/7.99	83/7.64	76/7.03	71/6.51	64/5.86
98.7/2.8	93/8.60	89/8.23	82/7.57	76/7.01	68/6.31
105.8/3.0	100/9.22	95/8.82	88/8.11	81/7.51	73/6.76
112.8/3.2	106/9.83	102/9.41	94/8.65	87/8.01	78/7.21
119.9/3.4	113/10.45	108/9.99	99/9.19	92/8.51	83/7.66
126.9/3.6	120/11.06	114/10.58	105/9.73	97/9.01	88/8.11
134/3.8	126/11.68	121/11.17	111/10.28	103/9.51	93/8.56
141.0/4.0	133/12.29	127/11.76	117/10.82	108/10.02	97/9.01
148.1/4.2	139/12.90	133/12.34	123/11.36	114/10.52	102/9.46
155.1/4.4	146/13.52	140/12.93	129/11.90	119/11.02	107/9.91
162.2/4.6	153/14.13	146/13.52	134/12.44	124/11.52	112/10.37
169.2/4.8	159/14.75	152/14.11	140/12.98	130/12.02	117/10.82
176.3/5.0	166/15.36	159/14.69	146/13.52	135/12.52	122/11.27
Area formula	**A_{min}** is the required minimum room area in ft² /m² **m_c** is the actual refrigerant charge in the system in oz/kg **m_{REL}** is the refrigerant releaseable charge in oz/kg (Applicable to the units with refrigerant sensors only) **h_{inst}** is the height of the bottom of the appliance relative to the floor of the room after installation. **WARNING:** The minimum room area or minimum room area of conditioned space is based on releasable charge and total system refrigerant charge.				

©2024 Innovair Solutions. All Rights Reserved.

1. **Installation (where refrigerant pipes are allowed)**
   - Any person who is involved with working on or breaking into a refrigerant circuit should hold a current valid certificate from an industry-accredited assessment authority, which authorises their competence to handle refrigerants safely in accordance with an industry recognised assessment specification.
   - Maintenance and repair requiring the assistance of other skilled personnel shall be carried out under the supervision of the person competent in the use of flammable refrigerants.
   - That the installation of pipe-work shall be kept to a minimum.
   - That pipe-work shall be protected from physical damage.
   - Where refrigerant pipes shall be compliance with national gas regulations.
   - That mechanical connections shall be accessible for maintenance purposes.
   - Be more careful that foreign matter(oil, water,etc) does not enter the piping. Also, when storing the piping, securely seal the opening by pinching, taping, etc.
   - Appliance shall be stored in a well ventilated area where the room size corresponds to the room area as specifiec for operation.
   - Appliance shall be stored in a well ventilated area where the room size corresponds to the room area as specifiec for operation.
   - Joints shall be tested with detection equipment with a capability of 5g/year of refrigerant or better, with the equipment in standstill and under operation or under a pressure of at least these standstill or operation conditions after installation. Detachable joints shall NOT be used in the indoor side of the unit (brazed, welded joint could be used).
   - In cases that require mechanical ventilation, ventilation openings shall be kept clear of obstruction.

2. **When a FLAMMABLE REFRIGERANT is used,** the requirements for installation space of appliance and /or ventilation requirements are determined according to
   - the mass charge amount(M) used in the appliance,
   - the installation location,
   - the type of ventilation of the location or of the appliance.
   - piping material, pipe routing, and installation shall include protection from physical damage in operation and service, and be in compliance with national and local codes and standards, such as ASHRAE 15, IAPMO Uniform Mechanical Code, ICC International Mechanical Code, or CSA B52. All field joints shall be accessible for inspection prior to being covered or enclosed.
   - that protection devices, piping, and fittings shall be protected as far as possible against adverse environmental effects, for example, the danger of water collecting and freezing in relief pipes or the accumulation of dirt and debris;
   - that piping in refrigeration systems shall be so designed and installed to minimize the likelihood of hydraulic shock damaging the system;
   - that steel pipes and components shall be protected against corrosion with a rustproof coating before applying any insulation;
   - that precautions shall be taken to avoid excessive vibration or pulsation;
   - the minimum floor area of the room shall be mentioned in the form of a table or a single figure without reference to a formula;
   - after completion of field piping for split systems, the field pipework shall be pressure tested with an inert gas and then vacuum tested prior to refrigerant charging, according to the following requirements:

   a. The minimum test pressure for the low side of the system shall be the low side design pressure and the minimum test pressure for the high side of the system shall be the high side design pressure, unless the high side of the system can not be isolated from the low side of the system in which case the entire system shall be pressure tested to the low side design pressure.
   b. The test pressure after removal of pressure source shall be maintained for at least 1h with no decrease of pressure indicated by the test gauge, with test gauge resolution not exceeding 5% of the test pressure.

©2024 Innovair Solutions. All Rights Reserved.

c. During the evacuation test, after achieving a vacuum level specified in the manual or less, the refrigeration system shall be isolated from the vacuum pump and the pressure shall not rise above 1500 microns within 10 min. The vacuum pressure level shall be specified in the manual, and shall be the lessor of 500 microns or the value required for compliance with national and local codes and standards, which may vary between residential, commercial,and industrial buildings.

-- field-made refrigerant joints indoors shall be tightness tested according to the following requirements: The test method shall have a sensitivity of 5 grams per year of refrigerant or better under a pressure of at least 0,25 times the maximum allowable pressure. No leak shall be detected.

-- Any servicing shall be performed only as recommended by the manufacturer.

3 . Qualification of workers

Any maintenance, service and repair operations must be required qualification of the working personnel. Every working procedure that affects safety means shall only be carried out by competent persons that joined the training and achieved competence should be documented by a certificate. The training of these procedures is carried out by national training organizations or manufacturers that are accredited to teach the relevant national competency standards that may be set in legislation. All training shall follow the ANNEX HH requirements of UL 60335-2-40 4th Edition.

Examples for such working procedures are:

- breaking into the refrigerating circuit;
- opening of sealed components;
- opening of ventilated enclosures.

Information Servicing

1. Checks to the area

Prior to beginning work on systems containing flammable refrigerants, safety checks are necessary to ensure that the risk of ignition is minimised. For repair to the refrigerating system, the following precautions shall be complied with prior to conducting work on the system.

2. Work procedure

Works shall be undertaken under a controlled procedure so as to minimise the risk of a flammable gas or vapour being present while the work is being performed.

3. General work area

All maintenance staff and others working in the local area shall be instructed on the nature of work being carried out. work in confined sapces shall be avoided.

4. Checking for presence of refrigerant

The area shall be checked with an appropriate refrigerant detector prior to and during work, to ensure the technician is aware of potentially flammable atmospheres. Ensure that the leak detection equipment being used is suitable for use with flammable refrigerants, i.e. no sparking, adequately sealed or intrinsically safe.

5. Presence of fire extinguisher

If any hot work is to be conducted on the refrigeration equipment or any associated parts, appropriate fire extinguishing equipment shall be available to hand. Have a dry power or CO_2 fire extinguisher adjacent to the charging area.

©2024 Innovair Solutions. All Rights Reserved.

6. No ignition sources
No person carrying out work in relation to a REFRIGERATING SYSTEM which involves exposing any pipe work shall use any sources of ignition in such a manner that it may lead to the risk of fire or explosion. All possible ignition sources, including cigarette smoking, should be kept sufficiently far away from the site of installation, repairing, removing and disposal, during which refrigerant can possibly be released to the surrounding space. Prior to work taking place, the area around the equipment is to be surveyed to make sure that there are no flammable hazards or ignition risks. “No Smoking” signs shall be displayed.

7. Ventilated area
Ensure that the area is in the open or that it it adequately ventilated before breaking into the system or conducting any hot work. A degree of ventilation shall continue during the period that the work is carried out. The ventilation should safely disperse any released refrigerant and preferably expel it externally into the atmosphere.

8. Checks to the refrigeration equipment
Where electrical components are being changed, they shall be fit for the purpose and to the correct specification. At all times the manufacturer’s maintenance and service guidelines shall be followed. If in doubt consult the manufacturer’s technical department for assistance. The following checks shall be applied to installations using FLAMMABLE REFRIGERANTS:

- the actual refrigerant charge is in accordance with the room size within which the refrigerant containing parts are installed;
- the ventilation machinery and outlets are operating adequately and are not obstructed;
- if an indirect refrigerating circuit is being used, the secondary circuits shall be checked for the presence of refrigerant;
- marking to the equipment continues to be visible and legible, marking and signs that are illegible shall be corrected;
- refrigeration pipe or components are installed in a position where they are unlikely to be exposed to any substance which may corrode refrigerant containing components, unless the components are constructed of materials which are inherently resistant to being corroded or are suitably protected against being so corroded.

9. Checks to electrical devices
Repair and maintenance to electrical components shall include initial safety checks and component inspection procedures. If a fault exists that could compromise safety, then no electrical supply shall be connected to the circuit until it is satisfactorily dealt with. If the fault cannot be corrected immediately but it is necessary to continue operation, and adequate temporary solution shall be used. This shall be reported to the owner of the equipment so all parties are advised.
Initial safety checks shall include:

- that capacitors are discharged: this shall be done in a safe manner to avoid possibility of sparking;
- that there no live electrical components and wiring are exposed while charging, recovering or purging the system;
- that there is continuity of earth bonding.

10. Sealed electrical components shall be replaced if it's damage.

11. Intrinsically safe components must be replaced if it's damage.

©2024 Innovair Solutions. All Rights Reserved.

12. Cabling

Check that cabling will not be subject to wear, corrosion, excessive pressure, vibration, sharp edges or any other adverse environmental effects. The check shall also take into account the effects of aging or continual vibration from sources such as compressors or fans.

13. Detection of flammable refrigerants

Under no circumstances shall potential sources of ignition be used in the searching for or detection of refrigerant leaks. A halide torch(or any other detector using a naked flame) shall not be used.

The following leak detection methods are deemed acceptable for refrigerant systems. Electronic leak detectors may be used to detect refrigerant leaks but, in the case of FLAMMABLE REFRIGERANTS, the sensitivity may not be adequate, or may need re-calibration. (Detection equipment shall be calibrated in a refrigerant-free area.) Ensure that the detector is not a potential source of ignition and is suitable for the refrigerant used. Leak detection equipment shall be set at a percentage of the LFL of the refrigerant and shall be calibrated to the refrigerant employed, and the appropriate percentage of gas (25 % maximum) is confirmed.

Leak detection fluids are also suitable for use with most refrigerants but the use of detergents containing chlorine shall be avoided as the chlorine may react with the refrigerant and corrode the copper pipe-work.

NOTE Examples of leak detection fluids are

- bubble method,
- fluorescent method agents.

If a leak is suspected, all naked flames shall be removed/extinguished.

If a leakage of refrigerant is found which requires brazing, all of the refrigerant shall be recovered from the system, or isolated (by means of shut off valves) in a part of the system remote from the leak. See the following instructions of removal of refrigerant.

14. Removal and evacuation

When breaking into the refrigerant circuit to make repairs - or for any other purpose conventional procedures shall be used. However, for flammable refrigerants it is important that best practice be followed, since flammability is a consideration.

The following procedure shall be adhered to:

- safely remove refrigerant following local and national regulations;
- evacuate;
- purge the circuit with inert gas (optional for A2L);
- evacuate (optional for A2L);
- continuously flush or purge with inert gas when using flame to open circuit; and
- open the circuit.

The refrigerant charge shall be recovered into the correct recovery cylinders if venting is not allowed by local and national codes. For appliances containing flammable refrigerants, the system shall be purged with oxygen-free nitrogen to render the appliance safe for flammable refrigerants. This process might need to be repeated several times. Compressed air or oxygen shall not be used for purging refrigerant systems.

For appliances containing flammable refrigerants, refrigerants purging shall be achieved by breaking the vacuum in the system with oxygen-free nitrogen and continuing to fill until the working pressure is achieved, then venting to atmosphere, and finally pulling down to a vacuum (optional for A2L). This process shall be repeated until no refrigerant is within thesystem (optional for A2L). When the final oxygen-free nitrogen charge is used, the system shall be vented down to atmospheric pressure to enable work to take place.

The outlet for the vacuum pump shall not be close to any potential ignition sources, and ventilation shall be available.

©2024 Innovair Solutions. All Rights Reserved.

15. Charging procedures

In addition to conventional charging procedures, the following requirements shall be followed:

- Works shall be undertaken with appropriate tools only (In case of uncertainty, please consult the manufacturer of the tools for use with flammable refrigerants)
- Ensure that contamination of different refrigerants does not occur when using charging equipment. Hoses or lines shall be as short as possible to minimize the amount of refrigerant contained in them.
- Cylinders shall be kept upright.
- Ensure that the refrigeration system is earthed prior to charging the system with refrigerant.
- Label the system when charging is complete(if not already).
- Extreme care shall be taken not to overfill the refrigeration system.
- Prior to recharging the system it shall be pressure tested with oxygen free nitrogen(OFN). The system shall be leak tested on completion of charging but prior to commissioning. A follow up leak test shall be carried out prior to leaving the site.

16. Decommissioning

Before carrying out this procedure, it is essential that the technician is completely familiar with the equipment and all its detail. It is recommended good practice that all refrigerants are recovered safely. Prior to the task being carried out, an oil and refrigerant sample shall be taken in case analysis is required prior to re-use of recovered refrigerant. It is essential that electrical power is available before the task is commenced.

a) Become familiar with the equipment and its operation.
b) Isolate system electrically
c) Before attempting the procedure ensure that:

- mechanical handling equipment is available, if required, for handling refrigerant cylinders;
- all personal protetive equipment is available and being used correctly;
- the recovery process is supervised at all times by a competent person;
- recovery equipment and cylinders conform to the appropriate standards.

d) Pump down refrigerant system, if possible.
e) If a vacuum is not possible, make a manifold so that refrigerant can be removed from various parts of the system.
f) Make sure that cylinder is situated on the scales before recovery takes place.
g)Start the recovery machine and operate in accordance with instructions.
h)Do not overfill cylinders (no more than 80 % volume liquid charge)
i) Do not exceed the maximum working pressure of the cylinder, even temporarily.
j) When the cylinders have been filled correctly and the process completed, make sure that the cylinders and the equipment are removed from site promptly and all isolation valves on the equipment are closed off.
k) Recovered refrigerant shall not be charged into another refrigeration system unless it has been cleaned and checked.

17. Labelling

Equipment shall be labelled stating that it has been de-commissioned and emptied of refrigerant. The label shall be dated and signed. For appliances containing FLAMMABLE REFRIGERANTS, ensure that there are labels on the equipment stating the equipment contains FLAMMABLE REFRIGERANT.

18. Recovery

When removing refrigerant from a system, either for servicing or decommissioning, it is recommended good practice that all refrigerants are removed safely.
When transferring refrigerant into cylinders, ensure that only appropriate refrigerant recovery cylinders are employed. Ensure that the correct number of cylinders for holding the total system charge is available. All cylinders to be used are designated

©2024 Innovair Solutions. All Rights Reserved.

for the recovered refrigerant and labelled for that refrigerant (i. e. special cylinders for the recovery of refrigerant). Cylinders shall be complete with pressure-relief valve and associated shut-off valves in good working order. Empty recovery cylinders are evacuated and, if possible,cooled before recovery occurs.
The recovery equipment shall be in good working order with a set of instructions concerning the equipment that is at hand and shall be suitable for the recovery of the flammable refrigerant. If in doubt, the manufacturer should be consulted. In addition, a set of calibrated weighing scales shall be available and in good working order. Hoses shall be complete with leak-free disconnect couplings and in good condition.
The recovered refrigerant shall be processed according to local legislation in the correct recovery cylinder, and the relevant waste transfer note arranged. Do not mix refrigerants in recovery units and especially not in cylinders.
If compressors or compressor oils are to be removed, ensure that they have been evacuated to an acceptable level to make certain that flammable refrigerant does not remain within the lubricant. The compressor body shall not be heated by an open flame or other ignition sources to accelerate this process. When oil is drained from a system, it shall be carried out safely.

19. Transportation, marking and storage for units

1. Transport of equipment containing flammable refrigerants
   Compliance with the transport regulations.
2. Marking of equipment using signs
   Compliance with local regulations.
3. Disposal of equipment using flammable refrigerants
   Compliance with national regulations.
4. Storage of equipment/appliances
   The storage of equipment should be in accordance with the manufacturer's instructions.
5. Storage of packed (unsold) equipment
   Storage package protection should be constructed such that mechanical damage to the equipment inside the package will not cause a leak of the refrigerant charge. The maximum number of pieces of equipment permitted to be stored together will be determined by local regulations.

Explanation of symbols displayed on the indoor unit or outdoor unit

A2L	**WARNING**	This symbol shows that this appliance used a flammable refrigerant. If the refrigerant is leaked and exposed to an external ignition source, there is a risk of fire.
	CAUTION	This symbol shows that the operation manual should be read carefully.
	CAUTION	This symbol shows that a service personnel should be handling this equipment with reference to the installation manual.
	CAUTION	
	CAUTION	This symbol shows that information is available such as the operating manual or installation manual.

©2024 Innovair Solutions. All Rights Reserved.

UNIT SPECIFICATIONS AND FEATURES

NOTE

Illustrations in this manual are for explanatory purposes. The actual shape of your indoor unit may be slightly different. The actual shape shall prevail.

Unit Parts

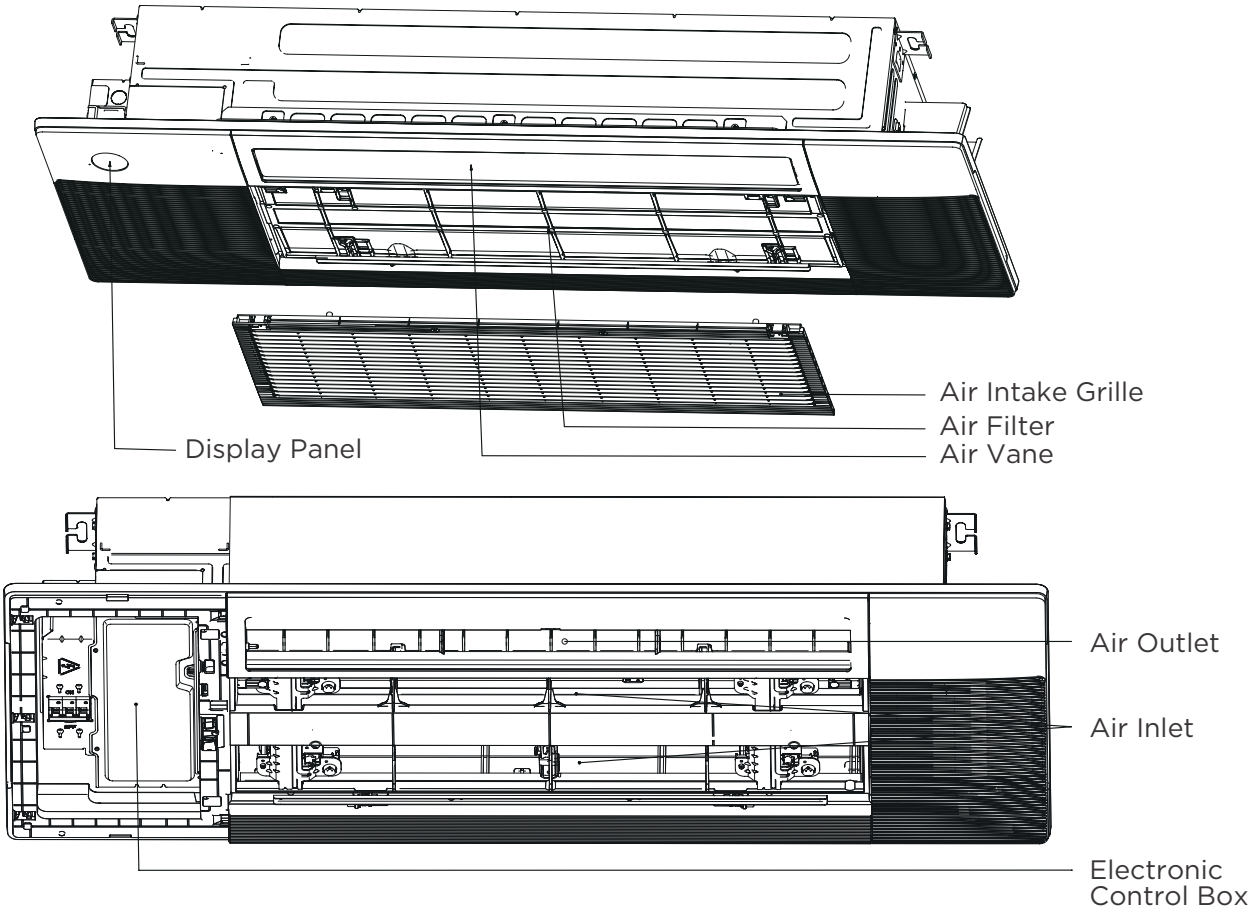

©2024 Innovair Solutions. All Rights Reserved.

OPERATION INSTRUCTIONS

NOTE

To further optimize the performance of your unit, do the following:
- Keep doors and windows closed.
- Limit energy usage by using TIMER ON and TIMER OFF functions.
- Do not block air inlets or outlets.
- Regularly inspect and clean air filters.

Indoor Unit Display

The display panel has one type and the appearance of the type is shown in below.

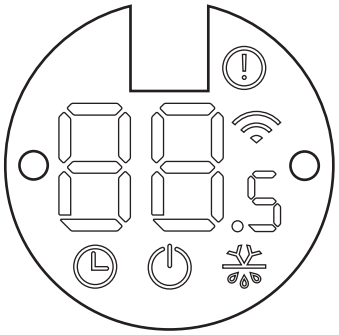

"" When TIMER is set.

"" When the unit is on.

"" Alarm indicator.

"" When Wireless Control feature is activated.

"" When pre-heating/defrost feature is activated.

"88.5" Displays temperature, operation feature and Error codes.

"FP" When 46°F/8°C heating feature is turned on.

"CL" When Active Clean feature is turned on.

"AP" When wireless module enters AP mode.

"FC" When Forced cooling feature is turned on.

Features

NOTE

Every time the air conditioner is powered on, a buzzing sound will be heard to indicate that the product has been powered on normally. If there is no sound, it is possible that the unit is abnormal. Please power on again or check the circuit.
The actual functions are subject to the product you purchased, please check the indoor display and remote control of your AC. See the <Remote Controller Manual> for more features.

Default Setting

When the air conditioner restarts after a power failure, it will default to the factory settings (AUTO mode, AUTO fan, 24°C (76°F)). This may cause inconsistencies on the remote control and unit panel. Use your remote control to update the status.

Auto-Restart

In case of power failure, the system will immediately stop. When power returns, the Operation light on the indoor unit will flash. To restart the unit, press the ON/OFF button on the remote control. If the system has an auto restart function, the unit will restart using the same settings.

Three-minute protection feature

A protection feature prevents the air conditioner from being activated for approximately 3 minutes when it restarts immediately after operation.

Louver Angle Memory Function

Some models are designed with a louver angle memory function. When the unit restarts after a power failure, the angle of the horizontal louvers will automatically return to the previous position.
The angle of the horizontal louver should not be set too small as condensation may form and drip into the machine. To reset the louver, press the manual button, which will reset the horizontal louver settings.

©2024 Innovair Solutions. All Rights Reserved.

Sleep Operation

The SLEEP function is used to decrease energy use while you sleep (and don't need the same temperature settings to stay comfortable). This function can only be activated via remote control. And the Sleep function is not available in FAN or DRY mode.

Press the SLEEP button when you are ready to go to sleep. When in COOL mode, the unit will increase the temperature by 1°C (2°F) after 1 hour, and will increase an additional 1°C (2°F) after another hour.

When in HEAT mode, the unit will decrease the temperature by 1°C (2°F) after 1 hour, and will decrease an additional 1°C (2°F)after another hour.

The sleep feature will stop after 8 hours and the system will keep running with final situation.

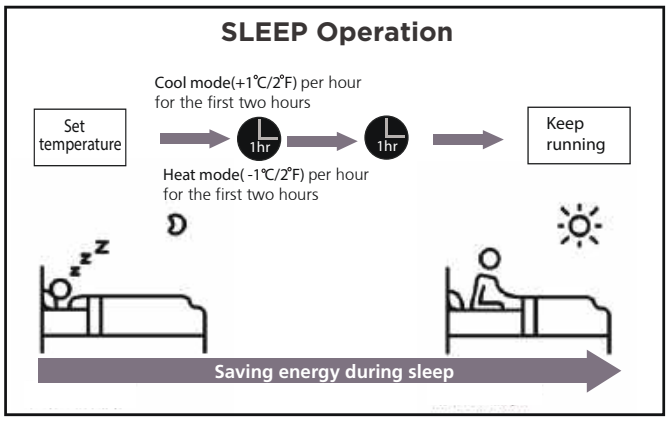

Active Clean function (Multi-Zone Systems models do not have this function)

The Active Clean Technology washes away dust when it adheres to the heat exchanger by automatically freezing and then rapidly thawing the frost. A "pi-pi" sound will be heard.

The Active clean operation is used to produce more condensed water to improve the cleaning effect, and the cold air will blow out. After cleaning, the internal wind wheel then keeps operating with hot air to blow-dry the evaporator, thus keeping the inside clean.

• When this function is turned on, the indoor unit display window appears "CL" , after 20 to 130 minutes, the unit will turn off automatically and cancel Active Clean function.

• For some units, the system will start high temperature cleaning process, and the temperature of air outlet is very high.
Please keep away from it. And this would lead to the rising of the room temperature .

Heat exchanger dust removal function:

This feature helps keep the outdoor coil cleaner and may extend the duration between regular maintenance intervals depending on local conditions. When the unit is turned off, a 10 seconds delay occours then the outdoor fan runs in reverse rotation for 70 seconds to blow off loose accumulated dust and debris.

Refrigerant Leakage Detection

• When the system detects a malfunction of the refrigerant, the indoor unit will automatically display the following error codes:
"EL0C (System lacks refrigerant)" ,
"EHC1 (Refrigerant sensor detects leakage)",
"EHC2 (Working condition of the refrigerant sensor is out of range and leakage is detected)",
"EHC3 (Working condition of the refrigerant sensor is out of range)", or
"ECC1 (Other indoor unit refrigerant sensor detects leakage (Multi-zone)".

• When "EHC1" or "EHC2" error occurs, the buzzer will continue to beep for 5 to 6 minutes before stopping. You can also press any button on the remote controller to stop the buzzer.

Note: Error codes of "EHC1", "EHC2","EHC3" and "ECC1" are only applicable to the units with refrigerant sensor.

Lifting panel operation

In the stand-by mode, press the "Mode" and "Down" buttons for 3 seconds at the same time, the remote controller enters the setting panel state, and the remote controller displays "F2". When setting the panel status, press the "Up" or "Down" buttons of the remote controller to control the rise or fall of the grille, and press any other button to exit the setting.

The up and down height of the panel can reach a maximum of 1.5 meters. During the decline, if the grille is raised by the obstacles, it will stop. During the ascending process, if the grille is blocked and does not rise to the correct height or a finger is pinched, it will automatically descend after a period of time and then ascend. If the grille is bocked for the third times, then the display panel will report an error and prompt for manual processing.

Breeze Away

This feature avoids direct air flow blowing on the body and make you feel indulging in silky coolness.

Energy Saving Tips

• DO NOT set the unit to excessive temperature levels.
• While cooling, close the curtains to avoid direct sunlight.
• Doors and windows should be kept closed to keep cool or warm air in the room.
• DO NOT place objects near the air inlet and outlet of the unit.
• Clean the air filter every two weeks.
• Adjust louvers properly and avoid direct airflow.
• Closing curtains during heating also helps keep the heat in.
• Doors and windows should be kept closed.

©2024 Innovair Solutions. All Rights Reserved.

CARE AND MAINTENANCE

⚠ BEFORE CLEANING OR MAINTENANCE

REMEMBER TO DISCONNECT THE POWER BEFORE CLEANING OR MAINTENANCE, EXCEPT FOR CLEANING AIR FILTER. TURN THE CURCUIT BREAKER OF THE INDOOR UNIT TO OFF IS NOT A KIND OF POWER DISCONNECTION.

- Contact an authorized service technician for repair or maintenance. Improper repair and maintenance may cause water leakage, electrical shock, or fire, and may void your warranty.
- DO NOT substitute a blown fuse with a higher or lower amperage rating fuse, as this may cause circuit damage or an electrical fire.
- Make sure the drain hose is set up according to the instructions. Failure to do so could cause leakage and result in personal property damage, fire and electric shock.
- Make sure that all wires are connected properly. Failure to connect wires according to instructions can result in electrical shock or fire.

⚠ CAUTION

- Only use a soft, dry cloth to wipe the unit clean. If the unit is especially dirty, you can use a clothsoaked in warm water to wipe it clean.
- Do not use chemicals or chemically treated cloths to clean the unit.
- Do not use benzene, paint thinner,polishing powder or other solvents to clean the unit. They can cause the plastic surface to crack or deform.
- Do not use water hotter than 40°C (104°F) to clean the front panel. This can cause the panel to deform or become discolored.
- DO NOT wash the unit under running water. Doing so creates an electrical hazard. Clean the unit using a damp, lint-free cloth and neutral detergent. Dry the unit with a dry, lint-free cloth.

⚠ WARNING: DO NOT REMOVE OR CLEAN THE FILTER BY YOURSELF

Removing and cleaning the filter can be dangerous. Removal and maintenance must be performed by a certified technician.

Clean Your Indoor Unit (Air Filter)

The filter prevents dust and other particles from entering the indoor unit. Dust buildup can reduce the efficiency of the air conditioner. For optimum efficiency, clean the air filter every two weeks or more frequently if you live in a dusty area. Replace the filter with a new one if it's heavily clogged and cannot be cleaned.

NOTE: In households with animals, you will have to periodically wipe down the grille to prevent animal hair blocking airflow.

Model A

1. In the stand-by mode, press the "MODE" and "DOWN" buttons on the remote controller a the same time for 3 seconds, the remote controller enters the panel-setting state, the remote controller displays "F2".
2. Then press "DOWN" button on the remote controller, the air grille automatically goes down. When it stops, pick up the air filter.

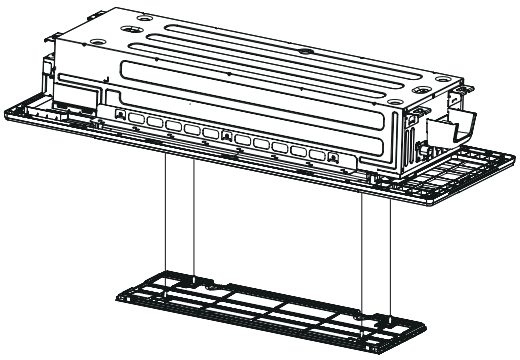

a. Hold the upper edge of the filter with both hands. Gently turn and lift until the upper edge is free from the wire rope.
b. Lift the filter and move it forward slightly until the filter is separated from the 4 wire ropes.
c. Move the filter to the right until it is separated from the air grille , and then the filter can be taken out.

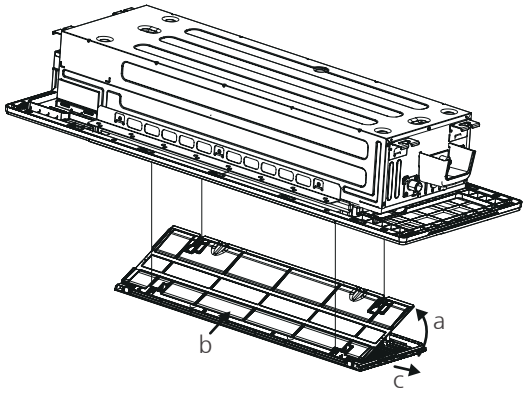

©2024 Innovair Solutions. All Rights Reserved.

Model B

1. Press the circular positon to open the two screw covers, then remove the two screws.

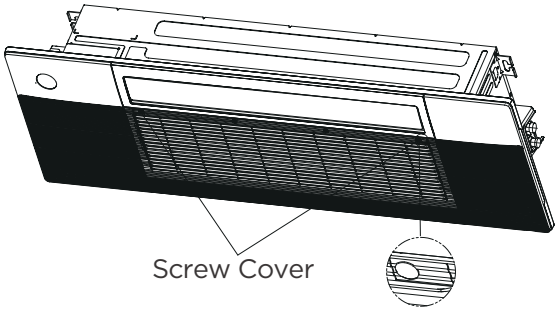

2. Hold and open the air grille, then take out the air filter.

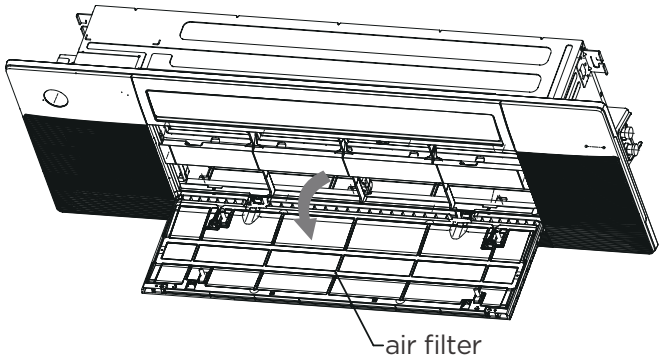

3. Clean the air filter
   Dusts will accumulate on the filter along with the unit operation, and need to be removed from the filter,or the unit would not function effectively. Clean the filter every two weeks when you use the unit regularly.
   Clean the air filter with a vacuum cleaner or water.

   a. The air intake side should face up when using a vacuum cleaner.

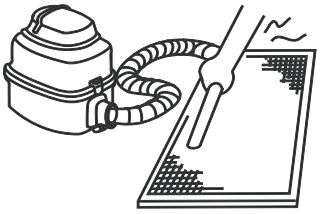

   b. The air intake side should face down when using clean water.

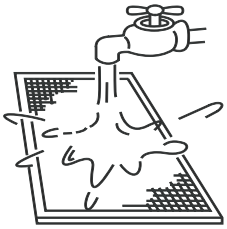

   For excessive dusts, use a soft brush and natural detergent to clean it and dry in a cool place.

⚠ CAUTION

- Do not dry out the air filter under direct sunshine or with fire.
- The air filter should be installed before the unit body installation.

4. Re-install the air filter.
5. Press “UP” button on the remote controller to reset the air grille. (Applicable to model A)
   Re-install the air grille by fixing the two screws and close the two screw covers. (Applicable to model B)

⚠ CAUTION

- Before changing the filter or cleaning, turn off the unit .
- When removing filter, do not touch metal parts in the unit. The sharp metal edges can hurt you.
- Do not use water to clean the inside of the indoor unit. This can destroy insulation and cause electrical shock.
- Do not expose filter to direct sunlight when drying. This can shrink the filter.
- Any maintenance and cleaning of outdoor unit should be performed by an authorized dealer or a licensed service provider.
- Any unit repairs should be performed by an authorized dealer or a licensed service provider.
- When the air grille is rising, please do not hinder the grille from rising with your hands or other objects.
  Please do not pull the wire rope, if necessary, please contact the local customer service team.

©2024 Innovair Solutions. All Rights Reserved.

Maintenance your AC.

Maintenance – Long Periods of Non-Use

If you plan not to use your air conditioner for an extended period of time, do the following:

Clean all filters

Turn on FAN function until unit dries out completely

Turn off the unit and disconnect the power

Remove batteries from remote control

Maintenance – Pre-Season Inspection

After long periods of non-use, or before periods of frequent use, do the following:

Check for damaged wires

Clean all filters

Check for leaks

Make sure nothing is blocking all air inlets and outlets

Replace batteries

©2024 Innovair Solutions. All Rights Reserved.

TROUBLESHOOTING

⚠ CAUTION

If any of the following conditions occurs, turn off your unit immediately!

- The power cord is damaged or abnormally warm
- You smell a burning odor
- The unit emits loud or abnormal sounds
- A power fuse blows or the circuit breaker frequently trips
- Water or other objects fall into or out of the unit

DO NOT ATTEMPT TO FIX THESE YOURSELF! CONTACT AN AUTHORIZED SERVICE PROVIDER IMMEDIATELY.

Common Issues

The following problems are not a malfunction and in most situations will not require repairs.

Issue	Possible Causes
Unit does not turn on when pressing ON/OFF button	The Unit has a 3-minutes protection feature that prevents the unit from overloading. The unit cannot be restarted within three minutes of being turned off.
	Cooling and Heating Models: If the Operation light and PRE-DEF (Pre-heating/ Defrost) indicators are lit up, the outdoor temperature is too cold and the unit's anti-cold wind is activated in order to defrost the unit.
	In Cooling-only Models: If the "Fan Only" indicator is lit up, the outdoor temperature is too cold and the unit's anti-freeze protection is activated in order to defrost the unit.
The unit changes from COOL/HEAT mode to FAN mode	The unit may change its setting to prevent frost from forming on the unit. Once the temperature increases, the unit will start operating in the previously selected mode again.
	The set temperature has been reached, at which point the unit turns off the compressor. The unit will continue operating when the temperature fluctuates again.
The indoor unit emits white mist	In humid regions, a large temperature difference between the room's air and the conditioned air can cause white mist.
Both the indoor and outdoor units emit white mist	When the unit restarts in HEAT mode after defrosting, white mist may be emitted due to moisture generated from the defrosting process.
The indoor unit makes noises	A squeaking sound is heard when the system is OFF or in COOL mode. The noise is also heard when the drain pump (optional) is in operation.
	A squeaking sound may occur after running the unit in HEAT mode due to expansion and contraction of the unit's plastic parts.
Both the indoor unit and outdoor unit make noises	Low hissing sound during operation: This is normal and is caused by refrigerant gas flowing through both indoor and outdoor units.
	Low hissing sound when the system starts, has just stopped running, or is defrosting: This noise is normal and is caused by the refrigerant gas stopping or changing direction.
	Squeaking sound: Normal expansion and contraction of plastic and metal parts caused by temperature changes during operation can cause squeaking noises.

©2024 Innovair Solutions. All Rights Reserved.

Issue	Possible Causes
The outdoor unit makes noises	The unit will make different sounds based on its current operating mode.
Dust is emitted from either the indoor or outdoor unit	The unit may accumulate dust during extended periods of non-use, which will be emitted when the unit is turned on. This can be mitigated by covering the unit during long periods of inactivity.
The unit emits a bad odor	The unit may absorb odors from the environment (such as furniture, cooking, cigarettes, etc.) which will be emitted during operations.
	The unit's filters have become moldy and should be cleaned.
The fan of the outdoor unit does not operate	During operation, the fan speed is controlled to optimize product operation.

NOTE
If problem persists, contact a local dealer or your nearest customer service center. Provide them with a detailed description of the unit malfunction as well as your model number.

Troubleshooting

When troubles occur, please check the following points before contacting a repair company.

Problem	Possible Causes	Solution
Poor Cooling Performance	Temperature setting may be higher than ambient room temperature	Lower the temperature setting
	The heat exchanger on the indoor or outdoor unit is dirty	Clean the affected heat exchanger
	The air filter is dirty	Remove the filter and clean it according to instructions
	The air inlet or outlet of either unit is blocked	Turn the unit off, remove the obstruction and turn it back on
	Doors and windows are open	Make sure that all doors and windows are closed while operating the unit
	Excessive heat is generated by sunlight	Close windows and curtains during periods of high heat or bright sunshine
	Too many sources of heat in the room (people, computers, electronics, etc.)	Reduce amount of heat sources
	Low refrigerant due to leak or long-term use	Check for leaks, re-seal if necessary and top off refrigerant

©2024 Innovair Solutions. All Rights Reserved.

Problem	Possible Causes	Solution
The unit is not working	Power failure	Wait for the power to be restored
	The power is turned off	Turn on the power
	The fuse is burned out	Replace the fuse
	Remote control batteries are dead	Replace batteries
	The Unit's 3-minutes protection has been activated	Wait three minutes after restarting the unit
	Timer is activated	Turn timer off
The unit starts and stops frequently	There's too much or too little refrigerant in the system	Check for leaks and recharge the system with refrigerant.
	Incompressible gas or moisture has entered the system.	Evacuate and recharge the system with refrigerant
	System circuit is blocked	Determine which circuit is blocked and replace the malfunctioning piece of equipment
	The compressor is broken	Replace the compressor
	The voltage is too high or too low	Install a manostat to regulate the voltage
Poor heating performance	The outdoor temperature is extremely low	Use auxiliary heating device
	Cold air is entering through doors and windows	Make sure that all doors and windows are closed during use
	Low refrigerant due to leak or long-term use	Check for leaks, re-seal if necessary and top off refrigerant
Indicator lamps continue flashing	The unit may stop operation or continue to run safely. If the indicator lamps continue to flash or error codes appear, wait for about 10 minutes. The problem may resolve itself. If not, disconnect the power, then connect it again. Turn the unit on. If the problem persists, disconnect the power and contact your nearest customer service center.	
Error code appears and begins with the letters as the following in the window display of indoor unit: • E(x), P(x), F(x) • EH(xx), EL(xx), EC(xx) • PH(xx), PL(xx), PC(xx)		

NOTE: If your problem persists after performing the checks and diagnostics above, turn off your unit immediately and contact an authorized service center.

The design and specifications are subject to change without prior notice for product improvement. Consult with the sales agency or manufacturer for details. Any updates to the manual will be uploaded to the service website, please check for the latest version.

©2024 Innovair Solutions. All Rights Reserved.

©2024 Innovair Solutions. All Rights Reserved.

The design and specifications are subject to change without prior notice for product improvement. Consult with the sales agency or manufacturer for details. Any updates to the manual will be uploaded to the service website, please check for the latest version.

QS002U-T2(B)-FKJ(R454B)
16122500000948
20240912

©2024 Innovair Solutions. All Rights Reserved.

TYPE MULTI-BLOCS CLIMATISEUR DE CHAMBRE

Manuel d'utilisation

REMARQUE IMPORTANTE :
Lisez attentivement ce manuel avant d'installer ou d'utiliser votre nouveau climatiseur. Veillez à conserver ce manuel pour référence ultérieure.

©2024 Innovair Solutions. All Rights Reserved.

©2024 Innovair Solutions. All Rights Reserved.

SOMMAIRE

CONSIGNES DE SÉCURITÉ 02
SPÉCIFICATIONS ET CARACTÉRISTIQUES DE L'UNITÉ 13
INSTRUCTIONS D'UTILISATION 14
ENTRETIEN ET MAINTENANCE 16
DÉPANNAGE 20

©2024 Innovair Solutions. All Rights Reserved.

CONSIGNES DE SÉCURITÉ

Il est très important de lire les précautions de sécurité avant l'utilisation et l'installation. Une installation incorrecte due à l'ignorance des instructions peut entraîner des dommages ou des blessures graves. La gravité des dommages ou blessures potentiels est indiquée par la mention « AVERTISSEMENT » ou « PRUDENCE ».

Explication des symboles

⚠	**AVERTISSEMENT** Ce symbole indique la possibilité de blessures ou de pertes en vies humaines.
⚠	**PRUDENCE** Ce symbole indique la possibilité de dommages matériels ou de conséquences graves.

⚠ AVERTISSEMENT

Cet appareil n'est pas destiné à être utilisé par des personnes (y compris des enfants) dont les capacités physiques, sensorielles ou mentales sont réduites, ou qui manquent d'expérience et de connaissances, à moins qu'elles n'aient pu bénéficier d'une surveillance ou d'instructions concernant l'utilisation de l'appareil de la part d'une personne responsable de leur sécurité. Il convient de surveiller les enfants pour s'assurer qu'ils ne jouent pas avec l'appareil.

⚠ AVERTISSEMENT RELATIF À L'UTILISATION DU PRODUIT

- Éteindre le climatiseur et débrancher l'électricité avant d'effectuer tout nettoyage, installation ou réparation. Le non-respect de cette instruction peut entraîner une décharge électrique.
- En cas de situation anormale (comme une odeur de brûlé), éteindre immédiatement l'unité et débrancher le câble d'alimentation. Appelez votre revendeur pour obtenir des instructions afin d'éviter les décharges électriques, les incendies ou les blessure.
- Ne pas insérer vos doigts, des tiges ou d'autres objets dans l'admission ou la sortie d'air. Cela peut entraîner des blessures, car le ventilateur peut tourner à grande vitesse.
- Ne pas utiliser de vaporisateur inflammable tel que la laque pour cheveux, le vernis ou la peinture à proximité de l'unité. Cela peut provoquer un incendie ou une combustion.
- Ne pas faire fonctionner le climatiseur dans des endroits proches ou autour de gaz combustibles. Le gaz émis peut s'accumuler autour de l'unité et provoquer une explosion.
- Ne pas faire fonctionner votre climatiseur dans une pièce humide telle qu'une salle de bains ou une buanderie. Une trop grande exposition à l'eau peut provoquer un court-circuit des composants électriques.
- Ne pas exposer votre corps directement à l'air frais pendant une période prolongée.

©2024 Innovair Solutions. All Rights Reserved.

- Ne pas laisser les enfants jouer avec le climatiseur. Les enfants doivent être surveillés en permanence autour de l'unité.
- Si le climatiseur est utilisé simultanément avec des brûleurs ou d'autres appareils de chauffage, il convient de bien ventiler la pièce afin d'éviter tout manque d'oxygène.
- Dans certains environnements fonctionnels, tels que les cuisines, les salles de serveurs, etc., l'utilisation d'unités de climatisation spécialement conçues est fortement recommandée.

⚠ AVERTISSEMENTS RELATIFS À L'ÉLECTRICITÉ

- Utiliser seulement le câble spécifié. Si le câble est endommagé, il devra être remplacé par le fabricant, son agent de réparation ou des personnes de qualification identique afin d'éviter tout risque.
- Le produit doit être correctement mis à la terre au moment de l'installation, sous peine de décharge électrique.
- Pour tous les travaux électriques, respecter les normes et réglementations locales et nationales en matière de câblage, ainsi que le manuel d'installation. Brancher les câbles de manière étanche et les serrer fermement afin d'éviter que des forces extérieures n'endommagent le terminal. Des raccordements électriques incorrects peuvent provoquer une surchauffe et un incendie, ainsi qu'une décharge électrique. Tous les raccordements électriques doivent être effectués conformément au schéma de raccordement électrique situé sur les panneaux des unités intérieure et extérieure.
- Tous les câbles doivent être correctement arrangés pour que le couvercle de la carte de contrôle puisse se fermer correctement. Si le couvercle de la carte de contrôle n'est pas correctement fermé, il peut y avoir de la corrosion et les points de raccordement sur le terminal peuvent chauffer, prendre feu ou provoquer une décharge électrique.
- Un moyen de débranchement doit être incorporé dans le câblage fixe conformément aux règles de câblage.
- Ne pas partager la prise électrique avec d'autres appareils. Une alimentation électrique incorrecte ou insuffisante peut provoquer un incendie ou une décharge électrique.
- En cas de raccordement à un câblage fixe, un dispositif de déconnexion omnipolaire présentant un espace libre d'au moins 3 mm entre tous les pôles et un courant de fuite pouvant dépasser 10 mA, un dispositif à courant différentiel résiduel (RCD) dont le courant de fonctionnement résiduel nominal ne dépassant pas 30 mA, et un dispositif de déconnexion doivent être incorporés dans le câblage fixe conformément aux règles en matière de câblage.

AVERTISSEMENTS RELATIFS AU NETTOYAGE ET À L'ENTRETIEN

- Éteignez l'appareil et débranchez-le avant de le nettoyer. Le non-respect de cette instruction peut entraîner une décharge électrique.
- Ne nettoyez pas le climatiseur avec des quantités excessives d'eau.
- Ne nettoyez pas le climatiseur avec des produits de nettoyage combustibles. Les produits de nettoyage combustibles peuvent provoquer des incendies ou des déformations.

⚠ PRUDENCE

- Éteindre le climatiseur et le débrancher si vous ne l'utilisez pas pendant une longue période.
- Éteindre et débrancher l'unité pendant les orages.
- S'assurer que l'eau de condensation peut s'écouler librement de l'unité.

©2024 Innovair Solutions. All Rights Reserved.

- Ne pas faire fonctionner le climatiseur avec des mains mouillées. Cela peut provoquer une décharge électrique.
- Ne pas utiliser l'unité à d'autres fins que celles pour lesquelles elle a été conçu.
- Ne montez pas sur l'unité extérieure et ne placez pas d'objets dessus.
- Ne laissez pas le climatiseur fonctionner pendant de longues périodes lorsque les portes ou les fenêtres sont ouvertes, ou si l'humidité est très élevée.

⚠ AVERTISSEMENT RELATIF À L'UTILISATION DES RÉFRIGÉRANTS INFLAMMABLES

- Ne pas utiliser de moyens pour accélérer le processus de dégivrage ou pour nettoyer autres que ceux recommandés par le fabricant.
- L'appareil doit être entreposé dans un local dépourvu de sources d'inflammation en fonctionnement permanent (par exemple : des flammes nues, un appareil à gaz en fonctionnement ou un radiateur électrique en fonctionnement).
- Ne pas percer ni brûler.
- Savoir que les réfrigérants peuvent ne pas avoir d'odeur.
- SYSTÈME DE DÉTECTION DE FUITES installé. L'unité doit être alimentée sauf pour l'entretien. Pour l'unité avec capteur de réfrigérant, lorsque le capteur de réfrigérant détecte une fuite de réfrigérant, l'unité intérieure affichera un code d'erreur et émettra un signal sonore, le compresseur de l'unité extérieure s'arrêtera immédiatement et le ventilateur intérieur s'allumera. La durée de vie du capteur de réfrigérant est de 15 ans. En cas de dysfonctionnement du capteur de réfrigérant, l'unité intérieure affichera le code d'erreur « FHCC ». Le capteur de réfrigérant ne peut pas être réparé et ne peut être remplacé que par le fabricant. Il ne doit être remplacé que par le capteur spécifié par le fabricant. (Applicable aux unités avec capteurs de réfrigérant seulement)

Pour la quantité de charge de réfrigérant R454B et la surface minimale de la pièce :

La machine que vous avez achetée peut être l'un des types figurant dans le tableau ci-dessous. Les unités intérieures et extérieures sont conçues pour être utilisées ensemble. Veuillez vérifier la machine que vous avez achetée. L'unité intérieure doit être installée au moins 8,3 pi/2,5 m au-dessus du sol, la hauteur de la pièce ne peut pas être inférieure à 7,3 pi/2,2 m, et la surface minimale de la pièce d'exploitation ou d'entreposage doit être comme spécifié dans le tableau suivant :
Pour les unités équipées de capteurs de réfrigérant, lorsque l'unité détecte une fuite de réfrigérant, le débit d'air minimum de l'unité intérieure est le suivant :

Modèle	Unité d'intérieur	Unité d'extérieur	Volume d'air nominal intérieur	
9K	MCO09H2BHRA	MOS09H2BM0A	580m³/h	342CFM
		MOS09H2BH0A		
18K	MCO18H2BHRA	MOS18H2BM0A	680m³/h	400CFM
		MOS18H2BH0A		

©2024 Innovair Solutions. All Rights Reserved.

A_{min} [Pi^2/m^2]	h_{inst}[pi/m]				
m_c ou m_{REL} [once/kg]	6,0~7,3/1,8~2,2	7,6/2,3	8,3/2,5	8,9/2,7	9,9/3,0
≤ 62,6/1,776	12/1,10				
63,4/1,8	60/5,53	57/5,29	53/4,87	49/4,51	44/4,06
70,5/2,0	67/6,15	64/5,88	59/5,41	54/5,01	49/4,51
77,5/2.2	73/6,76	70/6,47	65/5,95	60/5,51	54/4,96
84,6/2,4	80/7,38	76/7,06	70/6,49	65/6,01	59/5,41
91,7/2,6	86/7,99	83/7,64	76/7,03	71/6,51	64/5,86
98,7/2.8	93/8,60	89/8,23	82/7,57	76/7,01	68/6,31
105,8/3.0	100/9,22	95/8,82	88/8,11	81/7,51	73/6,76
112,8/3,2	106/9,83	102/9,41	94/8,65	87/8,01	78/7,21
119,9/3,4	113/10,45	108/9,99	99/9,19	92/8,51	83/7,66
126,9/3,6	120/11,06	114/10,58	105/9,73	97/9,01	88/8,11
134/3,8	126/11,68	121/11,17	111/10,28	103/9,51	93/8,56
141,0/4,0	133/12,29	127/11,76	117/10,82	108/10,02	97/9,01
148,1/4.2	139/12,90	133/12,34	123/11,36	114/10,52	102/9,46
155,1/4,4	146/13,52	140/12,93	129/11,90	119/11,02	107/9,91
162,2/4,6	153/14,13	146/13,52	134/12,44	124/11,52	112/10,37
169,2/4,8	159/14,75	152/14,11	140/12,98	130/12,02	117/10,82
176,3/5,0	166/15,36	159/14,69	146/13,52	135/12,52	122/11,27
Formule de calcul de la superficie	**A_{min}** est la surface minimale requise de la pièce en pi^2/m^2 **m_c** est la charge réelle de réfrigérant dans le système en once/kg **m_{REL}** est la charge de fluide frigorigène libérable en once/kg (applicable seulement aux unités équipées de capteurs de fluide frigorigène). **h_{inst}** est la hauteur du bas d'e l'appareil par rapport au sol de la pièce après l'installation. **AVERTISSEMENT :** La superficie minimale de la pièce ou de l'espace climatisé est basée sur la charge libérable et la charge totale de réfrigérant du système.				

©2024 Innovair Solutions. All Rights Reserved.

1. Installation (où les tuyaux de réfrigérant sont autorisés)

- Toute personne amenée à travailler sur un circuit de réfrigération ou à s'y introduire doit être titulaire d'un certificat en cours de validité délivré par une autorité d'évaluation accréditée par l'industrie, qui atteste de sa capacité à manipuler des réfrigérants en toute sécurité conformément à une spécification d'évaluation reconnue par l'industrie.
- L'entretien et la réparation qui requièrent l'aide d'un autre personnel qualifié doivent être effectués sous la supervision de la personne compétente dans l'utilisation de réfrigérants inflammables.
- L'installation de la tuyauterie doit être réduite au minimum.
- Cette tuyauterie doit être protégée contre les dommages physiques.
- Les tuyaux de réfrigération doivent être conformes aux réglementations nationales en matière de gaz.
- Les raccords mécaniques doivent être accessibles à des fins d'entretien.
- Veiller à ce que des corps étrangers (huile, eau, etc.) ne pénètrent pas dans la tuyauterie. De même, lorsque vous entreposez la tuyauterie, fermez solidement l'ouverture en la pinçant, en la fixant avec du ruban adhésif, etc.
- L'appareil doit être entreposé dans un endroit bien ventilé où la taille de la pièce correspond à la surface de la pièce spécifique pour le fonctionnement.
- L'appareil doit être entreposé dans un endroit bien ventilé où la taille de la pièce correspond à la surface de la pièce spécifique pour le fonctionnement.
- Les joints d'étanchéité sont essayés avec un équipement de détection ayant une capacité de 5g/an de réfrigérant ou mieux, avec l'équipement à l'arrêt et en fonctionnement ou sous une pression au moins égale à ces conditions d'arrêt ou de fonctionnement après l'installation. Les joints d'étanchéité détachables ne doivent PAS être utilisés du côté intérieur de l'unité (des joints d'étanchéité brasés ou soudés peuvent être utilisés).
- Dans les cas nécessitant une ventilation mécanique, les ouvertures de ventilation doivent être dégagées.

2. Lorsqu'un RÉFRIGÉRANT INFLAMMABLE est utilisé, les exigences relatives à l'espace d'installation de l'appareil et/ou à la ventilation sont déterminées en fonction

- de la quantité de charge massique (M) utilisée dans l'appareil,
- de l'emplacement de l'installation,
- du type de ventilation de l'emplacement ou de l'appareil,
- du matériel de tuyauterie, de l'acheminement des tuyaux et de l'installation doivent inclure la protection contre les dommages physiques en fonctionnement et en service, et être conforme aux codes et normes nationaux et locaux, tels que ASHRAE 15, IAPMO Code mécanique uniforme, ICC Code mécanique international, ou CSA B52. Tous les joints d'étanchéité sur le terrain doivent être accessibles à des fins d'inspection avant d'être recouverts ou fermés.
- que les appareils de protection, les tuyauteries et les raccords doivent être protégés autant que possible contre les effets néfastes de l'environnement, par exemple le risque d'accumulation et de gel de l'eau dans les tuyaux de décharge ou l'accumulation de saletés et de débris ;
- que la tuyauterie des systèmes de réfrigération doit être conçue et installée de manière à réduire au minimum la probabilité qu'une décharge hydraulique endommage le système ;
- que les tuyaux en acier et les composants doivent être protégés contre la corrosion par un revêtement antirouille avant l'application de tout isolant ;

©2024 Innovair Solutions. All Rights Reserved.

- que des précautions doivent être prises pour éviter toute vibration ou pulsation excessive ;
- la surface minimale au sol de la pièce doit être mentionnée sous la forme d'un tableau ou d'un seul chiffre sans référence à une formule ;
- après l'achèvement de la tuyauterie de terrain pour les systèmes divisés, la tuyauterie de terrain doit être soumise à un essai de pression avec un gaz inerte, puis à un essai sous vide avant la charge de réfrigérant, conformément aux exigences suivantes :

a. La pression d'essai minimale pour le côté bas du système doit être la pression de calcul du côté bas et la pression d'essai minimale pour le côté haut du système doit être la pression de calcul du côté haut, sauf si le côté haut du système ne peut pas être isolé du côté bas du système, auquel cas l'ensemble du système doit être soumis à l'essai de pression à la pression de calcul du côté bas.
b. La pression d'essai après suppression de la source de pression doit être maintenue pendant au moins 1 h sans diminution de la pression indiquée par le manomètre d'essai, la résolution du manomètre d'essai ne dépassant pas 5% de la pression d'essai.
c. Pendant l'essai d'évacuation, après avoir atteint un niveau sous vide spécifié dans le manuel ou inférieur, le système de réfrigération doit être isolé de la pompe sous vide et la pression ne doit pas dépasser 1 500 microns en l'espace de 10 min. Le niveau de pression sous vide doit être spécifié dans le manuel et correspondre à la valeur la plus faible ou de 500 microns et la valeur requise pour se conformer aux codes et normes nationaux et locaux, qui peuvent varier selon qu'il s'agit de bâtiments résidentiels, commerciaux ou industriels.

-- Les joints de réfrigérant fabriqués sur place à l'intérieur doivent faire l'objet d'un essai d'étanchéité conformément aux exigences suivantes : La méthode d'essai doit avoir une sensibilité de 5 grammes par an de réfrigérant ou mieux, sous une pression d'au moins 0,25 fois la pression maximale admissible. Aucune fuite ne doit être détectée.

-- Tout entretien doit être effectué conformément aux recommandations du fabricant.

3. Qualification des travailleurs

Toute opération d'entretien, de service et de réparation doit nécessiter la qualification du personnel qui y travaille. Toute procédure de travail ayant une incidence sur les moyens de sécurité ne doit être exécutée que par des personnes compétentes qui ont suivi une formation et dont les compétences acquises doivent être attestées par un certificat. Le formation relative à ces procédures est assurée par des organismes de formation nationaux ou des fabricants accrédités pour enseigner les normes de compétence nationales pertinentes qui peuvent être définies dans la législation. Tous les enseignements doivent être conformes aux exigences de l'annexe HH de la 4e édition de la norme UL 60335-2-40.

Les exemples de telles procédures de travail sont les suivants :

• s'introduire dans le circuit de refrigération ;
• ouverture des composants scellés ;
• ouverture des enceintes ventilées.

©2024 Innovair Solutions. All Rights Reserved.

Informations sur l'entretien

1. Contrôles de la zone de travail
Avant de commencer à travailler sur des systèmes contenant des réfrigérants inflammables, des contrôles de sécurité sont nécessaires pour s'assurer que le risque d'inflammation est réduit au minimum. En cas de réparation du système frigorifique, les précautions suivantes doivent être prises avant d'effectuer des travaux sur le système.

2. Procédure de travail
Les travaux sont entrepris dans le cadre d'une procédure contrôlée de manière à réduire au minimum le risque de présence de gaz ou de vapeurs inflammables pendant l'exécution des travaux.

3. Zone de travail générale
Tout le personnel d'entretien et les autres personnes travaillant dans la zone doivent être informés de la nature des travaux effectués, le travail dans des espaces confinés doit être évité.

4. Vérification de la présence de fluide frigorigène
La zone doit être contrôlée à l'aide d'un détecteur de réfrigérant approprié avant et pendant les travaux, afin de s'assurer que le technicien est conscient de l'existence d'atmosphères potentiellement inflammables. S'assurer que l'équipement de détection des fuites utilisé est adapté aux réfrigérants inflammables, par exemple qu'il ne produit pas d'étincelles, qu'il est correctement scellé ou qu'il est intrinsèquement sûr.

5. Présence d'un extincteur
Si un travail à chaud doit être effectué sur l'équipement de réfrigération ou sur toute pièce associée, un équipement d'extinction d'incendie approprié doit être disponible. Prévoir un extincteur à poudre ou à CO2 à proximité de la zone de chargement.

6. Pas de sources d'inflammation
Aucune personne effectuant des travaux sur un SYSTÈME DE RÉFRIGÉRATION impliquant la mise à nue de tuyauterie ne doit utiliser de sources d'inflammation pouvant entraîner un risque d'incendie ou d'explosion. Toutes les sources d'inflammation possibles, y compris la cigarette, doivent être suffisamment éloignées du site d'installation, de réparation, d'enlèvement et d'élimination, au cours desquels du réfrigérant peut éventuellement être libéré dans l'espace environnant. Avant le début des travaux, la zone autour de l'équipement doit être examinée pour s'assurer qu'il n'y a pas de risques d'inflammabilité ou d'inflammation. Des panneaux « non fumeurs »doivent être affichés.

7. Zone ventilée
S'assurer que la zone est à l'air libre ou qu'elle est correctement ventilée avant de pénétrer dans le système ou d'effectuer un travail à chaud. Une certaine ventilation doit être maintenue pendant la durée des travaux. La ventilation doit permettre de disperser en toute sécurité tout réfrigérant libéré et, de préférence, de l'expulser dans l'atmosphère.

8. Contrôles de l'équipement de réfrigération
Lorsque des composants électriques sont remplacés, ils doivent être adaptés à l'usage prévu et répondre aux spécifications correctes. Les directives du fabricant en matière d'entretien et de réparation doivent être respectées à tout moment. En cas de doute, consultez le service technique du fabricant pour obtenir de l'aide. Les contrôles suivants doivent être appliqués aux installations utilisant des RÉFRIGÉRANTS INFLAMMABLES :

- la charge réelle de réfrigérant est conforme à la taille de la pièce dans laquelle les pièces contenant du réfrigérant sont installées ;

©2024 Innovair Solutions. All Rights Reserved.

- Les systèmes et sorties de ventilation et les sorties fonctionnent correctement et ne sont pas obstrués ;
- en cas d'utilisation d'un circuit frigorifique indirect, la présence de fluide frigorigène dans les circuits secondaires doit être vérifiée ;
- le marquage de l'équipement reste visible et lisible, le marquage et les panneaux qui sont illisibles sont corrigés ;
- Le tuyau ou composants frigorifiques sont installés dans une position telle qu'ils ne risquent pas d'être exposés à une substance susceptible de corroder les composants contenant du réfrigérant, à moins que les composants ne soient construits dans des matériaux intrinsèquement résistants à la corrosion ou qu'ils ne soient protégés de manière appropriée contre la corrosion.

9. Contrôles des appareils électriques

La réparation et l'entretien des composants électriques comprennent les contrôles de sécurité initiaux et les procédures d'inspection des composants. S'il existe un défaut susceptible de compromettre la sécurité, aucune alimentation électrique ne doit être connectée au circuit jusqu'à ce que le problème soit résolu de manière satisfaisante. Si le défaut ne peut être corrigé immédiatement, mais qu'il est nécessaire de poursuivre l'exploitation, une solution temporaire adéquate doit être utilisée.

Cette situation doit être signalée au propriétaire de l'équipement afin que toutes les parties soient informées.

Les contrôles de sécurité initiaux comprennent notamment :

- que les condensateurs soient déchargés : cela doit être fait de manière sûre pour éviter toute possibilité d'étincelles ;
- qu'il n'y a pas de composants électriques sous tension et de câblage exposés lors de la charge, de la récupération ou de la purge du système ;
- qu'il y a une continuité de la mise à la terre.

10. Les composants électriques scellés doivent être remplacés s'ils sont endommagés.

11. Les composants à sécurité intrinsèque doivent être remplacés s'ils sont endommagés.

12. Câblage

Vérifier que le câblage ne sera pas soumis à l'usure, à la corrosion, à une pression excessive, à des vibrations, à des arêtes vives ou à tout autre effet environnemental négatif. Le contrôle doit également prendre en compte les effets du vieillissement ou des vibrations continues provenant de sources telles que les compresseurs ou les ventilateurs.

13. Détection des réfrigérants inflammables

En aucun cas, des sources potentielles d'inflammation ne doivent être utilisées pour rechercher ou détecter des fuites de réfrigérant. Il est interdit d'utiliser un chalumeau aux halogénures (ou tout autre détecteur utilisant une flamme nue).

Les méthodes de détection des fuites suivantes sont considérées comme acceptables pour les systèmes de réfrigération. Des détecteurs de fuites électroniques peuvent être utilisés pour détecter les fuites de réfrigérants mais, dans le cas des REFRIGÉRANTS INFLAMMABLES, la sensibilité peut être insuffisante ou nécessiter un réétalonnage. (L'équipement de détection doit être étalonné dans une zone exempte de réfrigérant.) S'assurer que le détecteur n'est pas une source potentielle d'inflammation et qu'il est adapté au réfrigérant utilisé. L'équipement de détection des fuites est réglé sur un pourcentage de la valeur LFL du réfrigérant et est étalonné en fonction du réfrigérant utilisé ; le pourcentage approprié de gaz (25% au maximum) est confirmé.

Les fluides de détection de fuites conviennent également à la plupart des réfrigérants, mais l'utilisation de détergents contenant du chlore doit être évitée, car le chlore peut réagir avec le réfrigérant et corroder la tuyauterie en cuivre.

©2024 Innovair Solutions. All Rights Reserved.

REMARQUE : des exemples de fluides de détection de fuites sont la
- méthode des bulles,
- les agents de la méthode fluorescente.
Si l'on soupçonne une fuite, toutes les flammes nues doivent être enlevées/éteintes. Si une fuite de réfrigérant nécessitant un brasage est constatée, tout le réfrigérant doit être récupéré dans le système ou isolé (au moyen de vannes d'arrêt) dans une partie du système éloignée de la fuite. Voir les instructions suivantes pour l'élimination du réfrigérant.

14. Enlèvement et évacuation

Pour pénétrer dans le circuit du réfrigérant afin d'effectuer des réparations - ou pour toute autre raison, il convient d'utiliser les procédures conventionnelles. Toutefois, pour les réfrigérants inflammables, il est important de suivre les meilleures pratiques, car l'inflammabilité est un facteur à prendre en compte.
La procédure suivante est appliquée :

- Retirer le réfrigérant en toute sécurité conformément aux réglementations locales et nationales ;
- évacuer ;
- Purger le circuit avec du gaz inerte (en option pour A2L) ;
- Évacuer (facultatif pour A2L) ;
- Rincer en continue ou purger avec un gaz inerte lors de l'utilisation d'une flamme pour ouvrir le circuit ; et
- ouvrir le circuit.

La charge de réfrigérant doit être récupérée dans des cylindres de récupération de meilleure qualité si la ventilation n'est pas autorisée par les codes locaux et nationaux. Pour les appareils contenant des réfrigérants inflammables, le système doit être purgé avec de l'azote exempt d'oxygène afin de rendre l'appareil sûr pour les réfrigérants inflammables. Cette opération peut devoir être répétée plusieurs fois. L'air comprimé ou l'oxygène ne doivent pas être utilisés pour la purge des systèmes de réfrigération.
Pour les appareils contenant des réfrigérants inflammables, la purge des réfrigérants doit être réalisée en brisant le vide dans le système avec de l'azote exempt d'oxygène et en continuant à remplir jusqu'à ce que la pression de fonctionnement soit atteinte, puis en ventilant dans l'atmosphère, et enfin en tirant au vide (optionnel pour A2L). Ce processus doit être répété jusqu'à ce qu'il n'y ait plus de réfrigérant dans le système.(optionnel pour A2L). Lorsque la charge finale d'azote sans oxygène est utilisée, le système doit être purgé jusqu'à la pression atmosphérique pour permettre le travail.
La sortie de la pompe à vide ne doit pas être proche de sources d'inflammation potentielles et une ventilation doit être disponible.

15. Procédures de charge

Outre les procédures de charge conventionnelles, les exigences suivantes doivent être respectées :

- Les travaux doivent être entrepris seulement avec des outils appropriés (en cas d'incertitude, veuiller à consulter le fabricant des outils destinés à être utilisés avec des réfrigérants inflammables).
- Veuiller à ce qu'il n'y ait pas de contamination des différents réfrigérants lors de l'utilisation de l'équipement de charge. Les tuyaux ou conduites doivent être aussi courts que possible pour minimiser la quantité de réfrigérant qu'ils contiennent.
- Les bouteilles doivent être maintenues en position verticale.
- S'assurer que le système de réfrigération est mis à la terre avant de charger le système en réfrigérant.
- Étiqueter le système lorsque la charge est terminée (si ce n'est pas déjà fait).
- Il faut faire très attention à ne pas trop remplir le système de réfrigération.
- Avant de recharger le système, il doit être soumis à un essai de pression avec de l'azote exempt d'oxygène (OFN). Le système doit être soumis à un

©2024 Innovair Solutions. All Rights Reserved.

essai d'étanchéité à la fin de la charge, mais avant la mise en service. Un essai d'étanchéité de suivi doit être effectué avant de quitter le site.

16. Déclassement

Avant d'effectuer cette procédure, il est indispensable que le technicien connaisse parfaitement l'appareil et tous ses détails. Il est recommandé de veiller à ce que tous les réfrigérants soient récupérés en toute sécurité. Avant l'exécution de la tâche, un échantillon d'huile et de réfrigérant est prélevé au cas où une analyse serait nécessaire avant la réutilisation du réfrigérant récupéré. Il est essentiel que le courant électrique soit disponible avant le début des travaux.

a) Se familiariser avec l'équipement et son fonctionnement.

b) Isoler électriquement le système.

c) Avant d'entamer la procédure, s'assurer que :

- un équipement de manutention mécanique est disponible, si nécessaire, pour manipuler les bouteilles de réfrigérant ;
- tous les équipements de protection individuelle sont disponibles et utilisés correctement ;
- le processus de récupération est supervisé à tout moment par une personne compétente ;
- les équipements de récupération et les bouteilles sont conformes aux normes appropriées.

d) Pomper le système de réfrigération, si possible.

e) S'il n'est pas possible de faire le vide, installez un collecteur pour que le réfrigérant puisse être évacué des différentes parties du système.

f) S'assurer que la bouteille est placée sur la balance avant de procéder à la récupération.

g) Démarrer la machine de récupération et utilisez-la conformément aux consignes .

h) Ne pas trop remplir les bouteilles (pas plus de 80 % du volume de la charge liquide).

i) Ne pas dépasser la pression de service maximale de la bouteille, même temporairement.

j) Lorsque les bouteilles ont été correctement remplies et que le processus est terminé, s'assurer que les bouteilles et l'équipement sont rapidement retirés du site et que toutes les vannes d'isolation de l'équipement sont fermées.

k) Le réfrigérant récupéré ne doit pas être chargé dans un autre système de réfrigération s'il n'a pas été nettoyé et contrôlé.

17. Étiquetage

L'équipement doit porter une étiquette indiquant qu'il a été mis hors service et vidé de son fluide frigorigène. L'étiquette doit être datée et signée. Pour les appareils contenant des RÉFRIGÉRANTS INFLAMMABLES, veiller à ce que des étiquettes indiquant que l'appareil contient un RÉFRIGÉRANT INFLAMMABLE soient apposées sur l'appareil.

18. Récupération

Lorsque l'on retire le réfrigérant d'un système, que ce soit à des fins d'entretien ou de mise hors service, il est recommandé de veiller à ce que tous les réfrigérants soient retirés en toute sécurité.

Lors du transfert de réfrigérant dans des bouteilles, veillez à n'utiliser que des bouteilles de récupération de réfrigérant appropriées. S'assurer de disposer du nombre correct de bouteilles pour contenir la charge totale du système. Toutes les bouteilles à utiliser sont désignées pour le réfrigérant récupéré et étiquetées pour celui-là (par exemple des bouteilles spéciales pour la récupération du réfrigérant). Les bouteilles doivent être équipées des soupapes de surpression et d'arrêt correspondantes en bon état de fonctionnement. Les bouteilles de récupération vides sont évacuées et, si possible, refroidies avant la récupération.

©2024 Innovair Solutions. All Rights Reserved.

L'équipement de récupération doit être en bon état de fonctionnement, accompagné d'un ensemble d'instructions concernant l'équipement disponible et doit être adapté à la récupération des réfrigérants inflammables. En cas de doute, le fabricant doit être consulté. En outre, un jeu de balances étalonnées doit être disponible et en bon état de fonctionnement. Les tuyaux doivent être entiers, munis de raccords étanches et en bon état.
Le réfrigérant récupéré doit être traité conformément à la législation locale dans la bouteille de récupération appropriée, et le bordereau de transfert de déchets correspondant doit être établi. Ne pas mélanger les réfrigérants dans les unités de récupération et surtout pas dans les bouteilles.
Si les compresseurs ou les huiles de compresseur doivent être retirés, s'assurer qu'ils ont été évacués à un niveau acceptable afin de garantir qu'il ne reste pas de réfrigérant inflammable dans le lubrifiant. Le corps du compresseur ne doit pas être chauffé par une flamme nue ou d'autres sources d'inflammation afin d'accélérer ce processus. Lorsque l'huile est vidangée d'un système, cette opération doit être effectuée en toute sécurité.

19. Transport, marquage et entreposage des unités

1. Transport d'équipements contenant des réfrigérants inflammables
   Conformité avec les réglementations en matière de transport
2. Marquage des équipements à l'aide de panneaux
   Conformité aux réglementations locales
3. Élimination des équipements utilisant des réfrigérants inflammables
   Conformité aux réglementations nationales
4. Entreposage des équipements/appareils
   L'entreposage des équipements doit être conforme aux instructions du fabricant.
5. Entreposage des équipements emballés (invendus)
   La protection des emballages d'entreposage doit être conçue de manière à ce que les dommages mécaniques subis par l'équipement à l'intérieur de l'emballage n'entraînent pas de fuite de la charge de fluide frigorigène. Le nombre maximum de pièces d'équipement pouvant être entreposées ensemble est déterminé par les réglementations locales.

Explication des symboles affichés sur l'unité intérieure ou extérieure

A2L	**AVERTISSEMENT**	Ce symbole indique que cet appareil utilise un réfrigérant inflammable. Si le réfrigérant a coulé et est exposé à une source d'allumage externe, il y a un risque d'incendie.
	PRUDENCE	Ce symbole indique qu'il faut lire attentivement la notice d'utilisation.
	PRUDENCE	Ce symbole indique qu'un technicien doit manipuler cet équipement en suivant les instructions du manuel d'installation.
	PRUDENCE	
	PRUDENCE	Ce symbole indique qu'il existe des informations dans la notice d'utilisation ou le manuel d'installation.

©2024 Innovair Solutions. All Rights Reserved.

SPÉCIFICATIONS ET CARACTÉRISTIQUES DE L'UNITÉ

REMARQUE

Les illustrations présentes dans ce manuel sont fournies uniquement à titre d'exemple. La forme réelle de votre unité intérieure peut être légèrement différente. La forme réelle prévaut.

Partie de l'unité

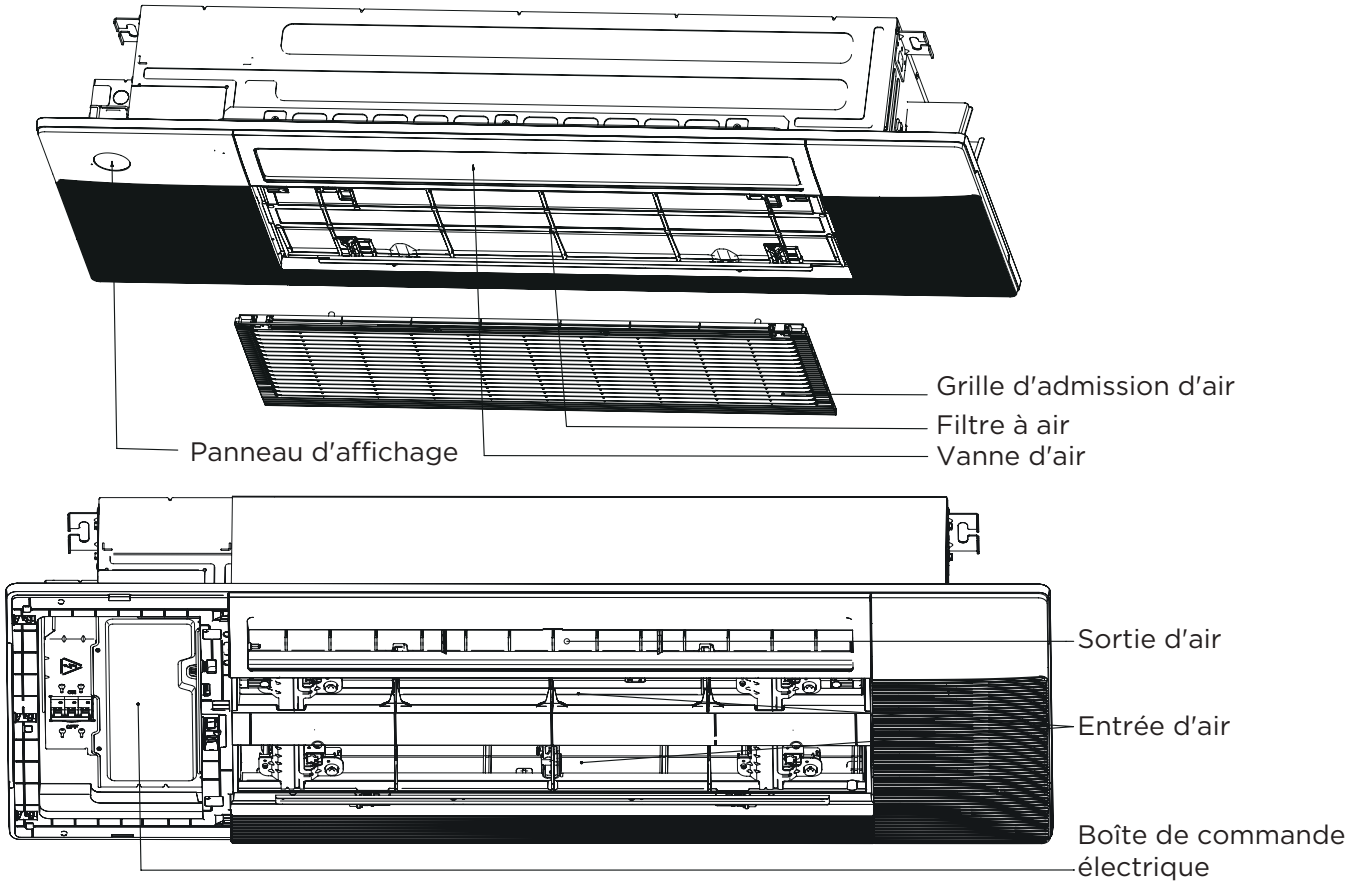

©2024 Innovair Solutions. All Rights Reserved.

INSTRUCTIONS D'UTILISATION

REMARQUE

Pour optimiser les performances de votre unité, procédez comme suit :
- Gardez les portes et les fenêtres fermées.
- Limitez la consommation d'énergie en utilisant les fonctions TIMER ON (MINUTERIE EN MARCHE) et TIMER OFF (MINUTERIE EN ARRÊT).
- Ne bloquez pas les entrées et sorties d'air.
- Inspectez et nettoyez régulièrement les filtres à air.

Affichage de l'unité intérieure

Le panneau d'affichage est d'un type et l'apparence du type est illustrée ci-dessous.

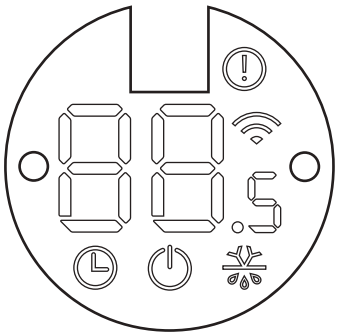

« » Lorsque la fonction TIMER (MINUTERIE) est réglée.
« » Lorsque l'appareil est allumé.
« » Voyant d'alarme.
« » Lorsque la fonction Wireless Control (Commande sans fil) est activée.
« » Lorsque la fonction pre-heating (préchauffage)/defrost (décongélation) est activée.
« 88.5 » Affiche la température, les caractéristiques de fonctionnement et les codes d'erreur.
« FP » Lorsque la fonction heating (chauffage) de 46 °F/8 °C est activée.
« CL » Lorsque la fonction Active Clean (Nettoyage actif) est activée.
« AP » Lorsque le Wireless module (Module sans fil) passe en mode AP.
« FC » Lorsque la fonction Active Clean (Nettoyage actif) est activée.

Caractéristiques

REMARQUE

Chaque fois que le climatiseur est allumé, un bourdonnement se fait entendre pour indiquer que le produit a été allumé normalement. S'il n'y a pas de son, il est possible que l'appareil soit anormal. Veuiller à rallumer l'appareil ou vérifier le circuit.
Les fonctions réelles dépendent du produit que vous avez acheté, veuillez vérifier l'affichage intérieur et la télécommande de votre climatiseur. Voir le <Remote Controller Manual> (Manuel du contrôleur à distance) pour plus de renseignements.

Paramètres par défaut
Lorsque le climatiseur redémarre après une panne de courant, il reprendra les réglages d'usine. (Mode AUTO, ventilateur AUTO, 24 °C (76 °F)). Cela peut entraîner des incohérences sur la télécommande et le panneau de l'appareil. Utilisez votre télécommande pour mettre à jour le statut.

Redémarrage automatique
En cas de coupure de courant, le système s'arrêtera immédiatement. Lorsque le courant est rétabli, le voyant de fonctionnement situé sur l'unité d'intérieure clignotera. Pour redémarrer l'unité, appuyez sur la touche ON (MARCHE)/ OFF (ARRÊT) de la télécommande. Si le système dispose d'une fonction de redémarrage automatique, l'unité redémarrera en utilisant les mêmes paramètres.

Fonction protection de trois minutes
Une fonction de protection empêche le climatiseur d'être activé pendant environ 3 minutes lorsqu'il redémarre immédiatement après avoir fonctionné.

Fonction mémorisation de l'angle de la persienne
Certains modèles sont dotés d'une fonction de mémorisation de l'angle des volets. Lorsque l'appareil redémarre après une coupure de courant, l'angle des volets horizontaux revient automatiquement à la position précédente.
L'angle des volets horizontaux ne doit pas être trop faible, car de la condensation peut se former et s'écouler dans la machine. Afin de réinitialiser la persienne, appuyez sur le bouton manuel, cette action réinitialisera les réglages de la persienne horizontale.

©2024 Innovair Solutions. All Rights Reserved.

Fonctionnement veille
La fonction SLEEP (VEILLE) est utilisée pour réduire la consommation d'énergie pendant que vous dormez (et que vous n'avez pas besoin des mêmes réglages de température pour rester à l'aise). Cette fonction ne peut être activée que par la télécommande. La fonction Sleep (Veille) n'est pas disponible en mode FAN (VENTILATION) ou DRY (DÉSHUMIDIFICATION).
Appuyer sur le bouton SLEEP (VEILLE) lorsque vous êtes prêt à vous endormir. En mode COOL (REFROIDISSEMENT), l'appareil augmentera la température de 1 °C (2 °F) au bout d'une heure, puis augmentera une autre température supplémentaire de 1 °C (2 °F) une autre heure après.
En mode HEAT (CHAUFFAGE), l'appareil diminuera la température de 1 °C (2 °F) au bout d'une heure, puis augmentera une autre température supplémentaire de 1 °C (2 °F) une autre heure après.
La fonction de mise en veille s'arrête au bout de 8 heures et le système continue à fonctionner dans son état final.

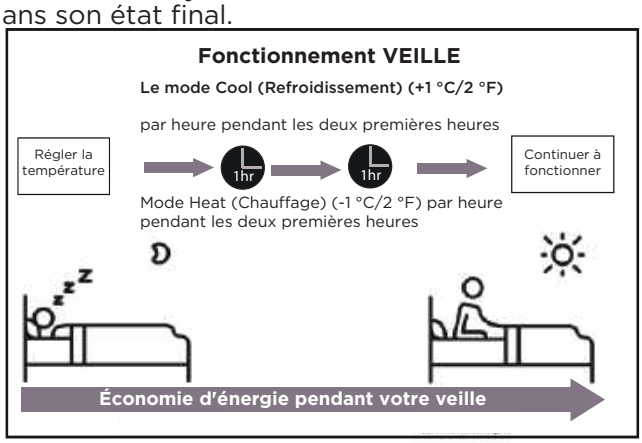

Fonction nettoyage actif (les modèles de systèmes multizones n'ont pas cette fonction)
La technologie Active Clean (Nettoyage actif) élimine la poussière lorsqu'elle adhère à l'échangeur de chaleur en gelant automatiquement le givre et en le décongelant rapidement. Un double bip se fait entendre. Active Clean (Nettoyage actif) fonctionne de manière à produire plus d'eau condensée afin d'améliorer l'effet de nettoyage, et l'air froid est expulsé. Après le nettoyage, la roue à vent interne continue à fonctionner avec de l'air chaud pour sécher l'évaporateur, ce qui permet de garder l'intérieur propre.

- Lorsque cette fonction est activée, la fenêtre d'affichage de l'unité intérieure affiche « CL », après 20 à 130 minutes, l'unité s'éteindra automatiquement et annulera la fonction Clean (Nettoyage).
- Pour certaines unités, le système démarrera le processus high temperature cleaning (nettoyage à haute température) et la température de la sortie d'air est très élevée. Veuillez vous en tenir à l'écart. Et cela conduirait à l'élévation de la température ambiante .

Fonction dépoussiérage de l'échangeur de chaleur
Cette fonction permet de maintenir le serpentin extérieur plus propre et peut prolonger la durée des intervalles d'entretien réguliers en fonction des conditions locales. Lorsque l'unité est éteinte, un retard de 10 secondes s'écoule, puis le ventilateur extérieur tourne en sens inverse pendant 70 secondes pour évacuer la poussière et les débris accumulés.

Détection des fuites de réfrigérant

- Lorsque le système détecte un dysfonctionnement du réfrigérant, l'unité intérieure affichera automatiquement les codes d'erreur suivants :
  « EL0C (Le système manque de réfrigérant) »,
  « EHC1 (Le capteur de réfrigérant détecte les fuites) »,
  « EHC2 (L'état de fonctionnement du capteur de réfrigérant est hors plage et une fuite est détectée) »,
  « EHC3 (L'état de fonctionnement du capteur de réfrigérant est hors plage) », ou
  « ECC1 (L'autre capteur de réfrigérant de l'unité intérieure détecte les fuites (multizone) ».
- Lorsque l'erreur « EHC1 » ou « EHC2 » se produit, l'avertisseur sonore continue d'émettre des signaux sonores pendant 5 à 6 minutes avant de s'arrêter. Vous pouvez également appuyer sur n'importe quel bouton de la télécommande pour arrêter le signal sonore.
  Remarque : Les codes d'erreur « EHC1 », « EHC2 », « EHC3 » et « ECC1 » ne s'appliquent qu'aux unités équipées d'un capteur de réfrigérant.

Fonctionnement du panneau de levage
En mode veille, appuyer sur le bouton « Mode » et sur les boutons « Down » (Vers le bas) pendant 3 secondes en même temps, la télécommande entre en mode setting panel (réglage du panneau) et la télécommande affiche « F2 ». Lors du réglage du mode du panneau, appuyer sur les boutons Up (vers le haut) ou Down (vers le bas) de la télécommande pour contrôler la montée ou la descente de la grille, et appuyer sur tout autre bouton pour quitter le réglage.
La hauteur de montée et de descente du panneau peut atteindre un maximum de 1,5 mètre. Pendant la descente, si la grille est soulevée par les obstacles, elle s'arrêtera. Pendant le processus ascendant, si la grille est bloquée et ne monte pas à la bonne hauteur ou si un poinçon est pincé, elle descendra automatiquement après un certain temps, puis montera. Si la grille est bloquée pour la troisième fois, le panneau d'affichage signalera une erreur et demandera un procédé manuel.

Réduction de courant d'air
Cette fonction évite que l'air ne souffle directement sur le corps et vous donne l'impression d'être dans une fraîcheur soyeuse.

Conseils pour une économie d'énergie

- NE RÉGLEZ PAS l'appareil à des niveaux de température excessifs.
- Pendant le refroidissement, fermez les rideaux pour éviter la lumière directe du soleil.
- Les portes et les fenêtres devraient rester fermées pour maintenir l'air frais ou chaud dans la pièce.
- NE PLACER PAS d'objets près de l'entrée et de la sortie d'air de l'unité.
- Nettoyer le filtre à air toutes les deux semaines.
- Régler correctement les persiennes d'aération et éviter les flux d'air directs.
- Le fait de fermer les rideaux pendant le chauffage permet également de conserver la chaleur à l'intérieur.
- Les portes et les fenêtres devraient être maintenues fermées.

©2024 Innovair Solutions. All Rights Reserved.

ENTRETIEN ET MAINTENANCE

⚠ AVANT LE NETTOYAGE OU L'ENTRETIEN

NE PAS OUBLIER DE DÉBRANCHER L'ALIMENTATION AVANT LE NETTOYAGE OU L'ENTRETIEN, À L'EXCEPTION DU NETTOYAGE DU FILTRE À AIR. TOURNER LE DISJONCTEUR CURCUIT DE L'UNITÉ INTÉRIEURE SUR OFF (ÉTEINT) N'EST PAS UNE SORTE DE DÉCONNEXION D'ALIMENTATION.

- Communiquer avec un technicien agréé pour la réparation ou l'entretien. Une réparation et un entretien inadéquats peuvent provoquer une fuite d'eau, un choc électrique ou un incendie, et peuvent annuler votre garantie.
- NE PAS remplacer un fusible grillé par un fusible d'intensité nominale supérieure ou inférieure, car cela pourrait endommager le circuit ou provoquer un incendie électrique.
- S'assurer que le tuyau de vidange est installé conformément aux instructions. Ne pas le faire pourrait causer des fuites et entraîner des dommages aux biens personnels, un incendie et un choc électrique.
- S'assurer que tous les fils sont correctement connectés. Le fait de ne pas connecter les fils conformément aux instructions peut entraîner un choc électrique ou un incendie.

⚠ PRUDENCE

- Utiliser seulement un chiffon doux et sec pour nettoyer l'unité. Si l'unité est particulièrement sale, vous pouvez l'essuyer avec un chiffon pour le rendre propre.
- N'utilisez pas de produits chimiques ou de chiffons traités chimiquement pour nettoyer l'appareil.
- Ne pas utiliser de benzène, de diluant pour peinture, de poudre à polir ou d'autres solvants pour nettoyer l'unité. Ils peuvent provoquer des fissures ou des déformations de la surface en plastique.
- N'utilisez pas d'eau dont la température dépasse 40 °C (104 °F) pour nettoyer le panneau avant. Cela peut entraîner une déformation ou une décoloration du panneau.
- NE LAVEZ PAS l'appareil à l'eau courante. Cela créerait un risque électrique. Nettoyer l'unité à l'aide d'un chiffon humide non pelucheux et d'un détergent doux. Séchez l'appareil avec un chiffon sec et non pelucheux.

⚠ AVERTISSEMENT : NE RETIREZ OU NE NETTOYEZ PAS LE FILTRE PAR VOUS-MÊME

Le retrait et le nettoyage du filtre peuvent s'avérer dangereux. Le retrait et l'entretien doivent être effectués par un technicien certifié.

Nettoyer votre unité intérieure(Filtre à air)

Le filtre empêche la poussière et d'autres particules d'entrer dans l'unité intérieure. L'accumulation de poussière peut réduire l'efficacité du climatiseur. Pour une efficacité optimale, nettoyer le filtre à air toutes les deux semaines ou plus fréquemment si vous vivez dans une zone poussiéreuse. Remplacer le filtre par un nouveau s'il est fortement obstrué et ne peut pas être nettoyé.
REMARQUE : Dans les foyers où vivent des animaux, vous devrez périodiquement essuyer la grille pour éviter que les poils d'animaux n'obstruent le passage de l'air.

©2024 Innovair Solutions. All Rights Reserved.

Modèle A

1. En mode veille, appuyer sur les boutons « MODE » et « DOWN » (VERS LE BAS) de la télécommande en même temps pendant 3 secondes, la télécommande entre en mode panel setting (réglage du panneau), la télécommande affiche « F2 ».
2. Appuyer ensuite sur le bouton « DOWN » (VERS LE BAS) de la télécommande, la grille d'air descend automatiquement. Quand elle s'arrête, ramasser le filtre à air.

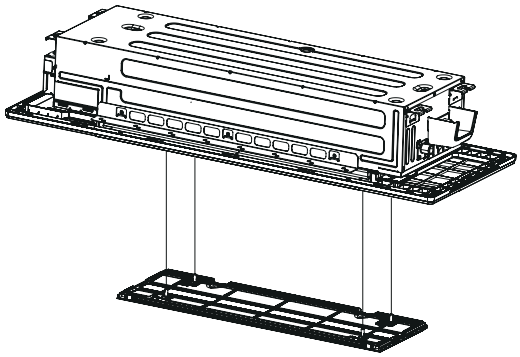

a. Tenir le bord supérieur du filtre avec les deux mains. Tourner doucement et soulever jusqu'à ce que le bord supérieur soit dégagé du câble métallique.
b. Soulever le filtre et le déplacer légèrement vers l'avant jusqu'à ce que celui-ci soit séparé des 4 câbles métalliques.
c. Déplacer le filtre vers la droite jusqu'à ce qu'il soit séparé de la grille d'air, puis celui-ci peut être retiré.

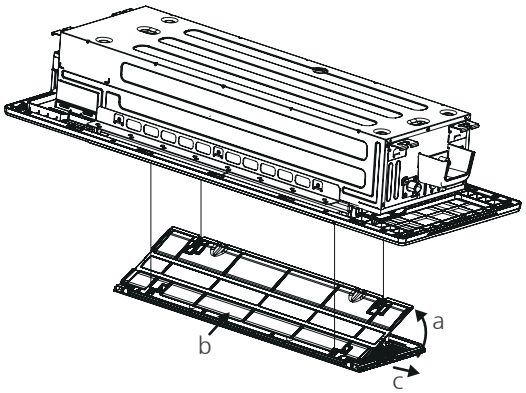

©2024 Innovair Solutions. All Rights Reserved.

Modèle B

1. Appuyer sur la position circulaire pour ouvrir les deux couvercles à vis, puis retirer les deux vis.

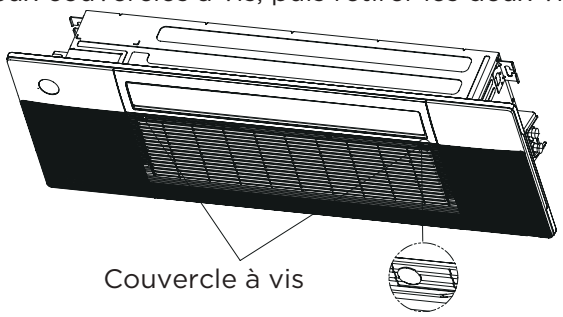

1. Maintenir et ouvrir la grille d'air, puis retirer le filtre à air.

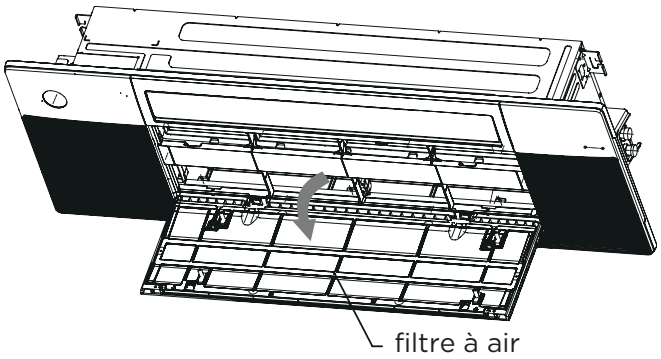

2. Nettoyage du filtre à air
   Les poussières s'accumuleront sur le filtre avec le fonctionnement de l'unité et devront être retirées du filtre,sinon l'unité ne fonctionnera pas efficacement. Nettoyer le filtre toutes les deux semaines lorsque vous utilisez l'appareil régulièrement.
   Nettoyer le filtre à air avec un aspirateur ou de l'eau.

   a. Le côté d'admission d'air doit être tourné vers le haut lors de l'utilisation d'un aspirateur.

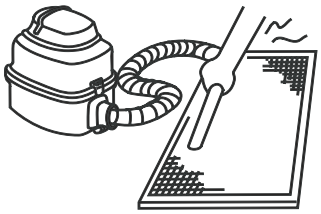

   b. Le côté de l'admission d'air doit être tourné vers le bas lors de l'utilisation d'eau propre.

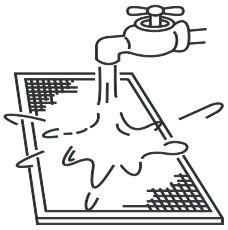

   Pour les poussières excessives, utiliser une brosse douce et un détergent naturel pour le nettoyer et le sécher dans un endroit frais.

⚠ PRUDENCE

- Ne pas sécher le filtre à air au soleil direct ou au feu.
- Le filtre à air doit être installé avant l'installation du corps de l'unité.

2. Réinstaller le filtre à air.
3. Appuyer sur le bouton « UP » (VERS LE HAUT) de la télécommande pour réinitialiser la grille d'air. (Applicable au modèle A) Réinstaller la grille d'air en fixant les deux vis et fermer les deux couvercles à vis. (Applicable au modèle B)

⚠ PRUDENCE

- Avant de changer le filtre ou de nettoyer, éteindre l'appareil.
- Lorsque vous retirez le filtre, ne pas toucher les pièces métalliques de l'unité. Les bords métalliques tranchants peuvent vous couper.
- Ne pas utiliser de l'eau pour nettoyer l'intérieur de l'unité intérieure. Cela peut détruire l'isolation et provoquer une décharge électrique.
- Ne pas exposer le filtre à la lumière directe du soleil pendant le séchage. Cela peut rétrécir le filtre.
- L'entretien et le nettoyage de l'unité extérieure doivent être effectués par un concessionnaire agréé ou un prestataire de services agréé.
- Toute réparation de l'appareil doit être effectuée par un revendeur agréé ou un prestataire de services agréé.
- Lorsque la grille d'air se lève, veuillez ne pas empêcher celle-ci de se lever avec vos mains ou d'autres objets.
  Veuillez ne pas tirer sur le câble métallique. Si nécessaire, veuillez communiquer avec l'équipe du service clientèle locale.

©2024 Innovair Solutions. All Rights Reserved.

Maintenez votre climatiseur.

Entretien - En cas de périodes d'inutilisation prolongée

Si vous prévoyez de ne pas utiliser votre climatiseur pendant une période prolongée, procédez comme suit :

Nettoyer tous les filtres

Activer la fonction FAN (VENTILATION) jusqu'à ce que l'appareil soit complètement sec

Éteindre l'appareil et débrancher l'alimentation

Retirer les piles de la télécommande

Entretien - Inspection d'avant-saison

Après de longues périodes de non-utilisation ou avant des périodes d'utilisation fréquente, faites ce qui suit :

Vérifier si les fils sont endommagés

Nettoyer tous les filtres

Vérifiez qu'il n'y a pas de fuites

Assurez-vous que rien n'obstrue les entrées et sorties d'air

Remplacer les piles

©2024 Innovair Solutions. All Rights Reserved.

DÉPANNAGE

⚠ PRUDENCE

Si l'une des conditions suivantes se produit, éteignez immédiatement votre appareil !
- Le cordon d'alimentation est endommagé ou anormalement chaud
- Vous sentez une odeur de brûlé
- L'appareil émet des sons forts ou anormaux
- Un fusible d'alimentation saute ou le disjoncteur se déclenche fréquemment
- De l'eau ou d'autres objets tombent dans ou sur l'appareil

NE PAS ESSAYER DE RÉPARER CES ÉLÉMENTS VOUS-MÊME ! COMMUNIQUER IMMÉDIATEMENT AVEC UN PRESTATAIRE DE SERVICES AGRÉÉ.

Problèmes courants

Les problèmes suivants ne sont pas un dysfonctionnement et, dans la plupart des cas, ne nécessiteront pas de réparations.

Problème	Causes possibles
L'appareil ne s'allume pas lorsque l'on appuie sur le bouton ON (ALLUMÉ)/OFF (ÉTEINT)	L'unité dispose d'une fonction de protection de 3 minutes qui empêche l'unité de surcharger. L'unité ne peut pas être redémarrée dans les trois minutes suivant son arrêt.
	Modèles de climatisation et de chauffage : Si le voyant de fonctionnement et les indicateurs PRÉ-DÉG (Préchauffage/Dégivrage) sont allumés, la température extérieure est trop froide et la fonction vent anti-froid de l'appareil est activée afin de dégivrer l'appareil.
	Dans les modèles à climatisation exclusive : Si le voyant « Fan Only » (Ventilateur seulement) est allumé, la température extérieure est trop froide et la protection antigel de l'appareil est activée afin de dégivrer l'unité.
L'appareil passe du mode COOL (REFROIDISSEMENT)/ HEAT (CHAUFFAGE) au mode FAN (VENTILATION)	L'appareil peut modifier son réglage pour éviter la formation de givre sur l'appareil. Dès que la température augmente, l'appareil recommence à fonctionner dans le mode précédemment sélectionné.
	La température réglée est atteinte, l'appareil arrête alors le compresseur. L'appareil reprend son fonctionnement lorsque la température fluctue à nouveau.
L'unité intérieure émet une brume blanche	Dans les régions humides, une grande différence de température entre l'air de la pièce et l'air conditionné peut provoquer une brume blanche.
Les unités intérieures et extérieures émettent une brume blanche	Lorsque l'unité redémarre en mode HEAT (CHAUFFAGE) après le dégivrage, une brume blanche peut être émise en raison de l'humidité générée par le processus de dégivrage.
L'unité intérieure émet des bruits	Un grincement se fait entendre lorsque le système est éteint ou en mode COOL (REFROIDISSEMENT). Le bruit se fait également entendre lorsque la pompe de vidange (en option) est en marche.
	Un grincement peut se produire après le fonctionnement de l'unité en mode HEAT (CHAUFFAGE) en raison de l'expansion et de la contraction des pièces en plastique de l'unité.

©2024 Innovair Solutions. All Rights Reserved.

Problème	Causes possibles
L'unité intérieure et l'unité extérieure émettent des bruits	Faible sifflement pendant le fonctionnement : Ce phénomène est normal et est dû à l'écoulement du gaz réfrigérant à travers les unités intérieure et extérieure.
	Faible sifflement lorsque le système démarre, vient de s'arrêter ou est en cours de dégivrage : Ce bruit est normal et est causé par l'arrêt ou le changement de direction du gaz réfrigérant.
	Grincement : la dilatation et la contraction normales des pièces en plastique et en métal causées par les changements de température pendant le fonctionnement peuvent provoquer des bruits de grincement.
L'unité extérieure émet des bruits	L'appareil émettra différents sons en fonction de son mode de fonctionnement actuel.
De la poussière est émise par l'unité intérieure ou extérieure	L'appareil peut accumuler de la poussière pendant de longues périodes de non-utilisation, qui sera émise lorsque l'appareil est allumé. Cela peut être atténué en couvrant l'unité pendant de longues périodes d'inactivité.
L'appareil dégage une mauvaise odeur	L'appareil peut absorber les odeurs de l'environnement (tels que les meubles, la cuisine, les cigarettes, etc.) qui seront émises pendant le fonctionnement.
	Les filtres de l'appareil sont moisis et doivent être nettoyés.
Le ventilateur de l'unité extérieure ne fonctionne pas	Pendant le fonctionnement, la vitesse du ventilateur est contrôlée pour optimiser le fonctionnement du produit.

REMARQUE

Si le problème persiste, contactez un revendeur local ou le centre de service après-vente le plus proche. Leur fournir une description détaillée du dysfonctionnement de l'unité ainsi que le numéro de modèle.

Dépannage

En cas de problème, vérifiez les points suivants avant de contacter une entreprise de réparation.

©2024 Innovair Solutions. All Rights Reserved.

Problème	Causes possibles	Solution
Mauvaise performance de refroidissement	La température réglée peut être supérieure à la température ambiante de la pièce	Réduire le réglage de la température
	L'échangeur de chaleur de l'unité intérieure ou extérieure est encrassé	Nettoyer l'échangeur de chaleur concerné
	Le filtre à air est encrassé	Retirer le filtre et le nettoyer conformément aux instructions
	L'entrée ou la sortie d'air de l'une ou l'autre unité est obstruée	Éteindre l'unité, retirer l'obstruction et le rallumer
	Les portes et les fenêtres sont ouvertes	S'assurer que toutes les portes et fenêtres sont fermées pendant l'utilisation de l'unité
	La chaleur excessive est générée par la lumière du soleil	Fermer les fenêtres et les rideaux pendant les périodes de forte chaleur ou d'ensoleillement intenses
	Trop de sources de chaleur dans la pièce (personnes, ordinateurs, appareils électroniques, etc.)	Réduire le nombre de sources de chaleur
	Faible teneur en réfrigérant en raison d'une fuite ou d'une utilisation prolongée	Vérifier s'il y a des fuites, refermer si nécessaire et remplir le réfrigérant
L'appareil ne fonctionne pas	Panne de courant	Attendre que le courant soit rétabli
	L'alimentation est coupée	Allumer la machine
	Le fusible est grillé	Remplacez le fusible
	Les piles de la télécommande sont épuisées	Remplacer les piles
	La protection de 3 minutes de l'unité a été activée	Attendre trois minutes après avoir redémarré l'unité
	La minuterie est activée	Désactiver la minuterie
L'appareil démarre et s'arrête fréquemment	Il y a trop ou trop peu de réfrigérants dans le système	Vérifiez l'absence de fuites et rechargez le système en fluide frigorigène
	Un gaz incompressible ou de l'humidité a pénétré dans le système	Évacuez et rechargez le système en fluide frigorigène
	Le circuit du système est bloqué	Déterminez quel circuit est bloqué et remplacez l'équipement défectueux
	Le compresseur est cassé	Remplacez le compresseur
	La tension est trop élevée ou trop basse	Installer un manostat pour réguler la tension
Mauvaise performance de chauffage	La température extérieure est extrêmement basse	Utiliser un dispositif de chauffage auxiliaire
	L'air froid pénètre par les portes et les fenêtres	S'assurer que toutes les portes et fenêtres sont fermées pendant l'utilisation
	Faible teneur en réfrigérant en raison d'une fuite ou d'une utilisation prolongée	Vérifier s'il y a des fuites, refermer si nécessaire et remplir le réfrigérant

©2024 Innovair Solutions. All Rights Reserved.

Problème	Causes possibles	Solution
Les indicateurs n'arrêtent pas de clignoter		
Le code d'erreur apparaît et commence par les lettres suivantes dans la fenêtre d'affichage de l'unité intérieure : • **E(x), P(x), F(x)** • **EH(xx), EL(xx), EC(xx)** • **PH(xx), PL(xx), PC(xx)**	L'appareil peut s'arrêter de fonctionner ou continuer à fonctionner en toute sécurité. Si les indicateurs n'arrêtent pas de clignoter ou si des codes d'erreur apparaissent, attendez environ 10 minutes. Le problème peut se résoudre de lui-même. Si ce n'est pas le cas, débrancher l'alimentation, puis la rebrancher. Allumer l'appareil. Si le problème persiste, débrancher l'appareil et communiquer avec le centre de service après-vente le plus proche.	

REMARQUE : Si le problème persiste après avoir effectué les vérifications et diagnostics ci-dessus, éteignez immédiatement votre appareil et contactez un centre de service agréé.

La conception et les spécifications sont sujettes à modification sans préavis aux fins d'améliorer le produit. Communiquer avec le comptoir de vente ou le fabricant pour plus de détails. Toute mise à jour du manuel sera téléchargée sur le site web du service, veuillez vérifier la dernière version.

©2024 Innovair Solutions. All Rights Reserved.

©2024 Innovair Solutions. All Rights Reserved.

©2024 Innovair Solutions. All Rights Reserved.

La conception et les spécifications sont sujettes à modification sans préavis aux fins d'améliorer le produit.
Communiquer avec le comptoir de vente ou le fabricant pour plus de détails. Toute mise à jour du manuel sera téléchargée sur le site web du service, veuillez vérifier la dernière version.

QS002U-T2(B)-FKJ(R454B)
16122500000948
20240912

©2024 Innovair Solutions. All Rights Reserved.